Beckmann-Fleige Hydraulik

Inhaltsangabe der Würfelstecker, Elektronik, Sensorik

Seite	Titel
02	Aufbau und Vorteile dieser Würfelstecker
03	Kabel PF50300 CODE: 520
04	Kabel PF50400 CODE: 524
05	Würfelstecker C3266, C3274, C3304
08	Würfelstecker C3485, C3486, C3525
11	Würfelstecker C3537, C3648, C3649
14	Würfelstecker C3660, C3720, C3841
17	Würfelstecker C3842
18	Würfelstecker P5094
19	Batterie Spannungsüberwachung GS-U-BAT
20	DC-DC-Wandler getaktet (12 / 24V)
21	DC-DC-Wandler getaktet (12-24V / 12-48V)
22	DC-DC-Wandler getaktet (24-60V / 24-60V)
23	DC-DC-Wandler linear geregelt – Kühlkörper abgedeckt
24	Signalwandler SW 3/010 - 618
25	Signalwandler SW 3/101 - 618
26	Signalwandler SW 2/420 - 618
27	Signalwandler SW 2/618 - 010
28	Spannungsstabilisator P 24V
29	USV Stromversorgung APU 60V/24V-6A/..Ah
30	USV Stromversorgung APU 230V/48V-6A/..Ah
31	Niveauschalter LV und PK30/31/32

Würfelstecker DIN 43650 transparent
VC13 23A2R 300S
2 Pole + Masse
Schutzart: IP67; LED und Schutzbeschaltung (Varistor)
Spannungsbereich (AC/DC)= 10-30Volt
I max.= 10A

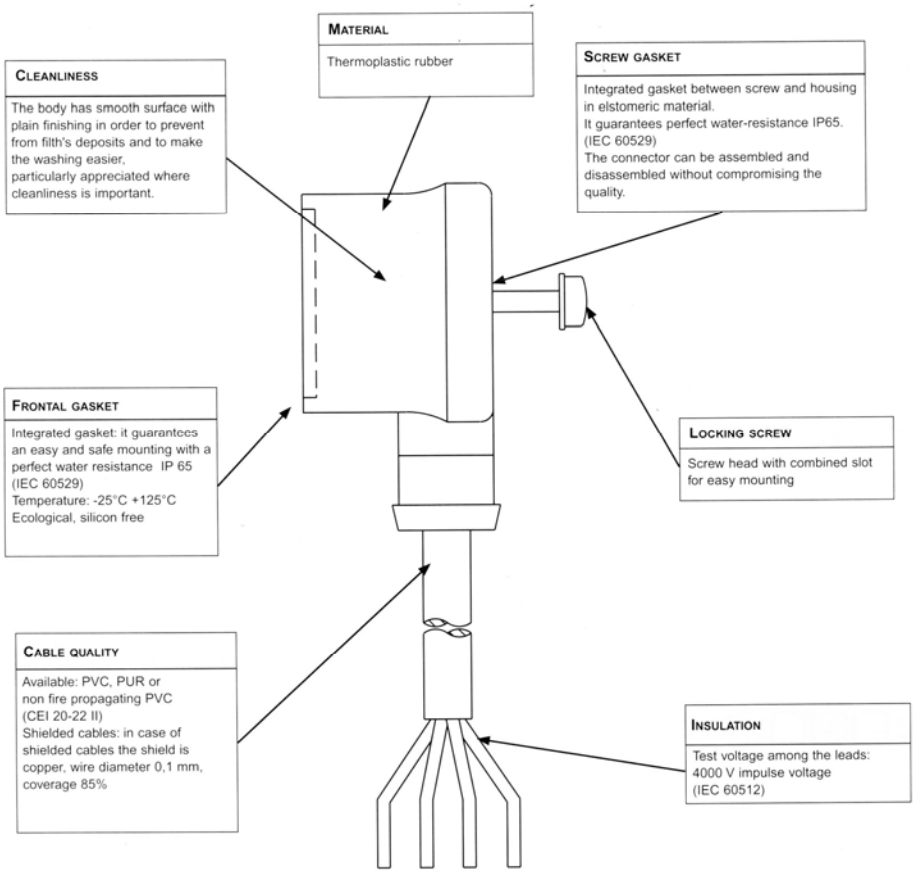

Beckmann-Fleige Hydraulik

Code: 520

Famiglia/Family PF50300 - 0

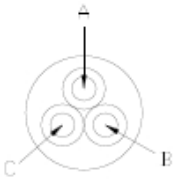

A=black n° 1
B=black n° 2
C=yellow green

Conduttore:	**Conductors**		
conduttori	conductors	n°	2+1
sezione e formazione	section and stranding	mm ^{2}	0,75 (24 x 0,20)
materiale	material	-	bare copper
Isolamento:	**Insulation**		
materiale	material	-	PVC / E (IEC 60227)
diametro	diameter	mm(+/-0,1)	2,00
passo cordatura	twisting pitch	mm	100
durezza	hardness	Shore A	90
Guaina interna	**Inner sheath**		
colore	color	-	
materiale	material	-	PVC / ST10 (IEC 60227)
diametro	diameter	mm	5,30
durezza	hardness	shore A	80
Guaina esterna:	**External sheath:**		
colore	color	-	grey RAL 7001
materiale	material	-	matt PUR, polyether
diametro	diameter	mm	6,00
durezza	hardness	Shore A	90
resistenza all'olio	oil resistance	-	good chemical and oil resistance
Altre caratteristiche	**Other characterics**		
scritta su cavo	cable printing	-	none, no printing
temp. di esercizio posa mobile	mobile laying temperature	°C	-15...+ 80
temp di esercizio posa fissa	fixed laying temperature	°C	-15...+ 80
raggio curvatura minimo	min bending radium	-	10 x external diameter
tensione nominale	voltage rating	V	300 / 500
tensione prova	voltage test	V	2000
prevenzione incendio	fire prevention	-	

Beckmann-Fleige Hydraulik

Code: 524

Famiglia/Family PF50400 - 0

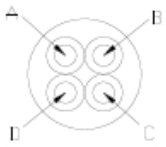

A=brown
B=blue
C=black
D=yellow green

Conduttore:	**Conductors**		
conduttori	conductors	n°	3+1
sezione e formazione	section and stranding	mm ^{2}	0,75 (24 x 0,20)
materiale	material	-	bare copper
Isolamento:	**Insulation**		
materiale	material	-	PVC / E (IEC 60227)
diametro	diameter	mm(+/-0,1)	2,00
passo cordatura	twisting pitch	mm	100
durezza	hardness	Shore A	90
Guaina interna	**Inner sheath**		
colore	color	-	grey RAL 7001
materiale	material	-	PVC / ST10 (IEC 60227)
diametro	diameter	mm	5,80
durezza	hardness	shore A	80
Guaina esterna:	**External sheath:**		
colore	color	-	grey RAL 7001
materiale	material	-	matt PUR, polyether
diametro	diameter	mm	6,40
durezza	hardness	Shore A	90
resistenza all'olio	oil resistance	-	good chemical and oil resistance
Altre caratteristiche	**Other characterics**		
scritta su cavo	cable printing	-	none, no printing
temp. di esercizio posa mobile	mobile laying temperature	°C	-15...+ 80
temp di esercizio posa fissa	fixed laying temperature	°C	-15...+ 80
raggio curvatura minimo	min bending radium	-	10 x external diameter
tensione nominale	voltage rating	V	300 / 500
tensione prova	voltage test	V	2000
prevenzione incendio	fire prevention	-	

Beckmann-Fleige Hydraulik

CODICE	C3266
PROGRAMMA N°	

LATO MONTAGGIO CAVI/TOP VIEW

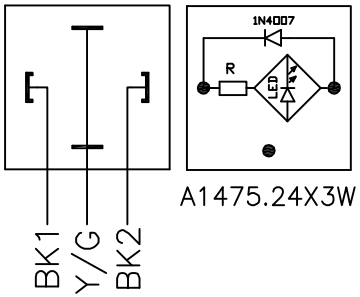

A1475.24X3W

10..50 Vdc

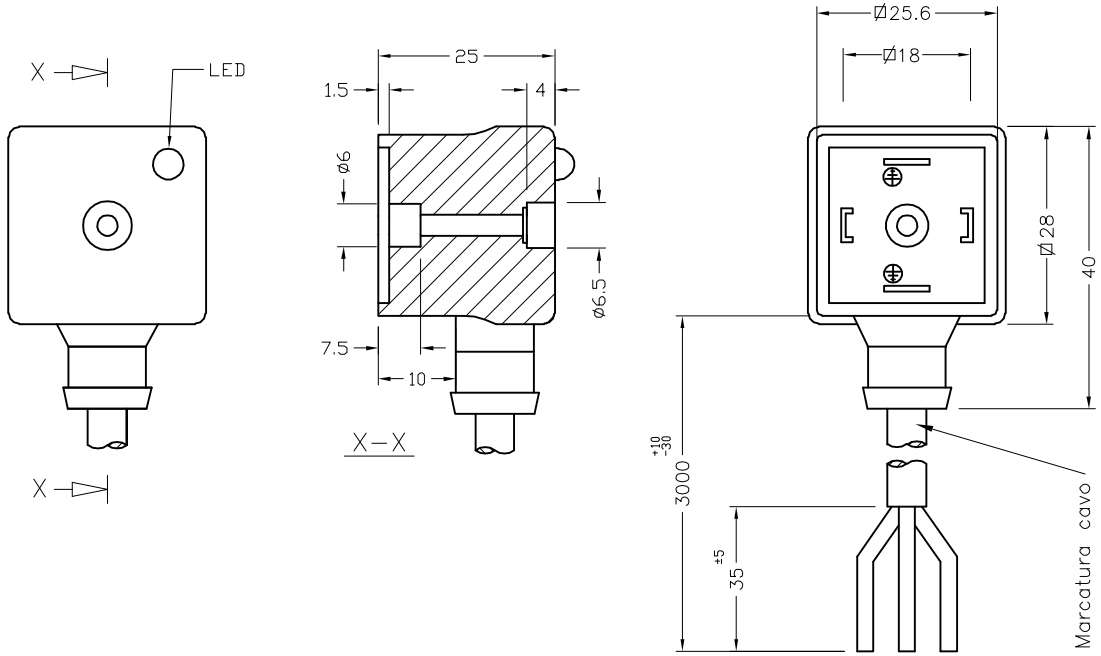

CONFEZIONAM.
Connettori in mazzi da 20
Connettori per scatola n° 40
Ultima scatola della commessa contenente viti
Etichetta "CONTIENE VITI" sull'ultima scatola della commessa

OPERAZIONI DI COLLAUDO																		
1	2	3	4	5	6	7	8	9	10	11	12	13	14	15	16	17	18	19
	X	X																

COMPONENTI	RIF.	CODICE	DESCRIZIONE	NOTE	Q.TA'
		1266	Scatola 390x260x215		
		1019.23X	Vite M3 x 23 INOX		1

CARATTERISTICHE TECNICHE DEL CAVO		
codice/code		520
numero conduttori/n° of conductors	N	2+1
sezione/section	mm²	0.75
note di costruzione/costruction notes		–
caratteristiche/characteristics		resistente agli olii minerali ed ai grassi
materiale guaina/sheath material		PU
colore guaina/sheath colour	RAL	grigio 7001
materiale isolante/insulation material		PVC
colore conduttore/wire colour		nero1
colore conduttore/wire colour		nero2
colore conduttore/wire colour		–
colore conduttore/wire colour		–
colore conduttore terra/ground wire		giallo/verde
posa mobile/dynamic laying min–max	°C	–15/+80
posa fissa/static laying min–max	°C	–15/+80
formazione sezione/stranding (VDE 0295)	N x mm	24 X 0.20
diametro esterno/outer diameter ± 0,2	mm	6.0
raggio di curvatura/banding radius min	mm	100
tensione nominale/rated voltage (U./U)	V	300/500
tensione di prova/testing voltage	V	2000
Pressacavi		5.7 5.7

MARCATURA CAVO/PRINTING

BECKMANN-FLEIGE HYDR 0,75 PUR/PVC -15°/+90°C 10A 50V 0845 #C3266# CE

APPROVAZIONE CLIENTE – CUSTOMER APPROVAL	
FIRMA – SIGNATURE	DATA – DATE
RESTITUIRE LA PRESENTE FIRMATA PLEASE SIGN AND RETURN	

MODIFICHE				
01	04/11/08	Modicato marcatura	Morotti	
rev.	data	descrizione	firma	

descrizione	CA11 24A3W 520 3000 01						scala
controllato	data	firma	disegnato	data 16/01/04	firma MOROTTI		1:1
materiale							sostituisce il
trattamenti e/o finiture							file C3266

Beckmann-Fleige Hydraulik

CODICE	C3274
PROGRAMMA N°	

LATO MONTAGGIO CAVI/TOP VIEW

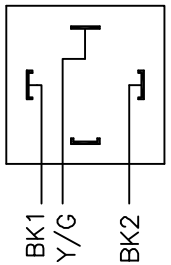

1..250 Vdc
1..250 Vac

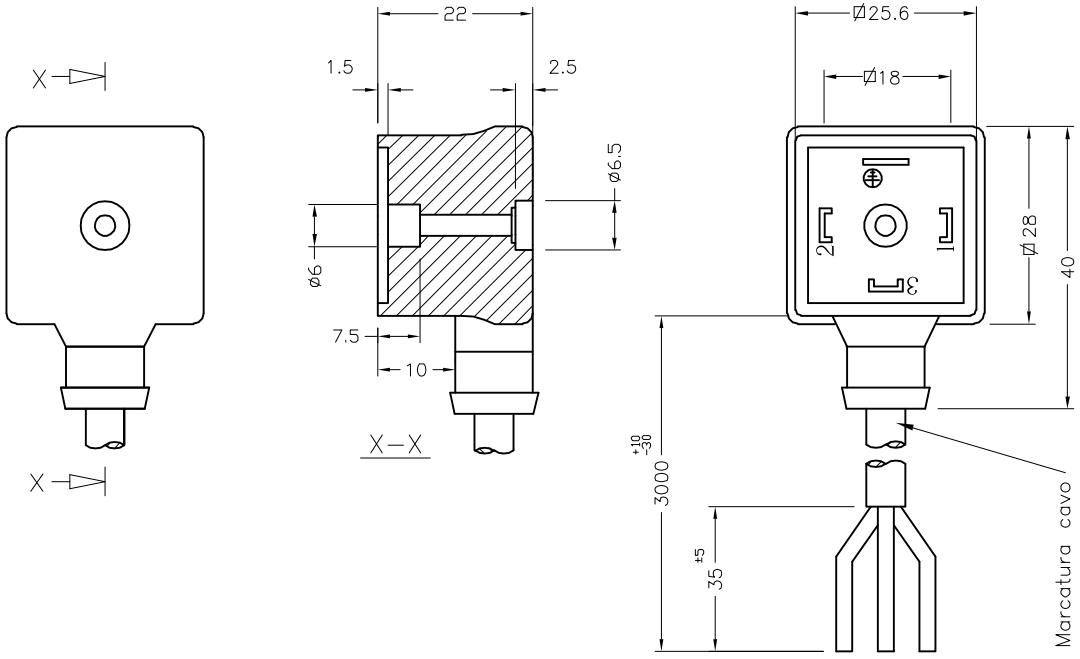

CONFEZIONAM.
Connettori in mazzi da 20
Connettori per scatola n° 40
Ultima scatola della commessa contenente viti
Etichetta "CONTIENE VITI" sull'ultima scatola della commessa

OPERAZIONI DI COLLAUDO																		
1	2	3	4	5	6	7	8	9	10	11	12	13	14	15	16	17	18	19
	X																	

COMPONENTI

RIF.	CODICE	DESCRIZIONE	NOTE	Q.TA'
	1266	Scatola 390x260x215		
	1019.23X	Vite M3 x 23 INOX		1

CARATTERISTICHE TECNICHE DEL CAVO

codice/code		520
numero conduttori/n° of conductors	N	2+1
sezione/section	mm²	0.75
note di costruzione/costruction notes		–
caratteristiche/characteristics		resistente agli olii minerali ed ai grassi
materiale guaina/sheath material		PU
colore guaina/sheath colour	RAL	grigio 7001
materiale isolante/insulation material		PVC
colore conduttore/wire colour		nero1
colore conduttore/wire colour		nero2
colore conduttore/wire colour		–
colore conduttore/wire colour		–
colore conduttore terra/ground wire		giallo/verde
posa mobile/dynamic laying min–max	°C	–15/+80
posa fissa/static laying min–max	°C	–15/+80
formazione sezione/stranding (VDE 0295)	N x mm	24 X 0.20
diametro esterno/outer diameter ± 0,2	mm	6.0
raggio di curvatura/banding radius min	mm	100
tensione nominale/rated voltage (U./U)	V	300/500
tensione di prova/testing voltage	V	2000
Pressacavi		5.7 5.7

MARCATURA CAVO/PRINTING

BECKMANN-FLEIGE HYDR 0,75 PUR/PVC -15°C+90°C 10A 250V 0845 #C3274# CE

APPROVAZIONE CLIENTE – CUSTOMER APPROVAL	
FIRMA – SIGNATURE	DATA – DATE
RESTITUIRE LA PRESENTE FIRMATA PLEASE SIGN AND RETURN	

MODIFICHE				
01	04/11/08	Modicato marcatura	Morotti	
rev.	data	descrizione	firma	

descrizione	CC11 02A00 520 3000 01						scala
controllato	data	firma	disegnato	data 09/02/04	firma MOROTTI		1:1
materiale							sostituisce il
trattamenti e/o finiture							file C3274

Beckmann-Fleige Hydraulik

CODICE	C3304
PROGRAMMA N°	

LATO MONTAGGIO CAVI/TOP VIEW

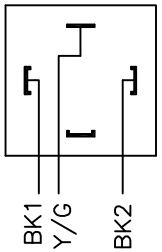

1..250 Vdc
1..250 Vac

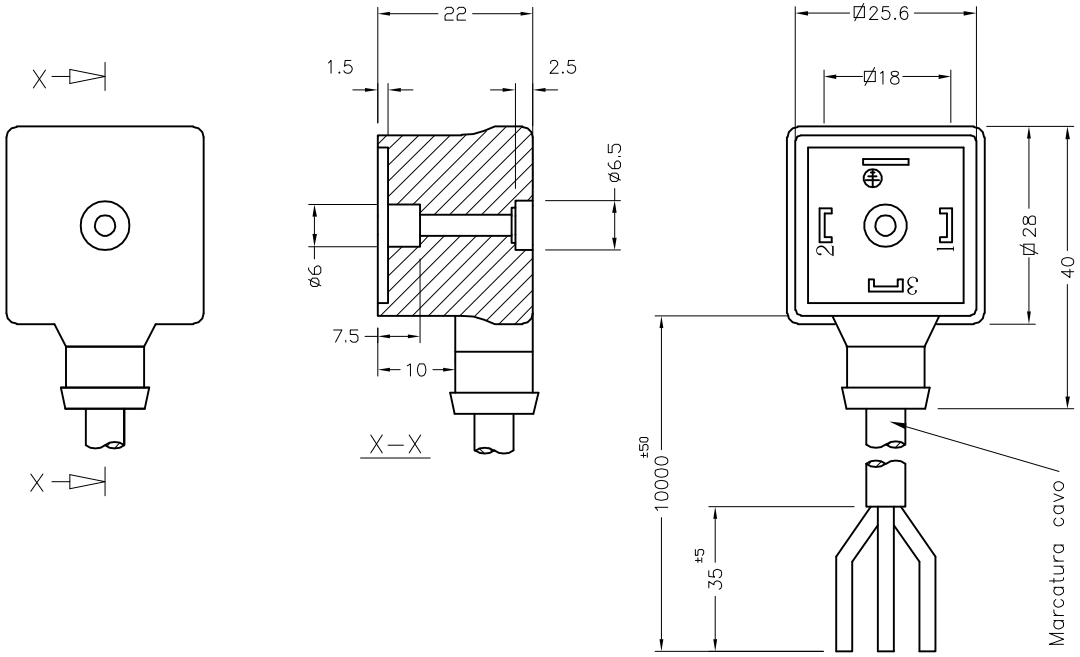

CONFEZIONAM.
Connettori in mazzi da 4
Connettori per scatola n° 16
Ultima scatola della commessa contenente viti
Etichetta "CONTIENE VITI" sull'ultima scatola della commessa

OPERAZIONI DI COLLAUDO																		
1	2	3	4	5	6	7	8	9	10	11	12	13	14	15	16	17	18	19

COMPONENTI	RIF.	CODICE	DESCRIZIONE	NOTE	Q.TA'
		1266	Scatola 390x260x215		
		1019.23X	Vite M3 x 23 INOX		1

CARATTERISTICHE TECNICHE DEL CAVO		
codice/code		520
numero conduttori/n° of conductors	N	2+1
sezione/section	mm²	0.75
note di costruzione/costruction notes		–
caratteristiche/characteristics		resistente agli olii minerali ed ai grassi
materiale guaina/sheath material		PU
colore guaina/sheath colour	RAL	grigio 7001
materiale isolante/insulation material		PVC
colore conduttore/wire colour		nero1
colore conduttore/wire colour		nero2
colore conduttore/wire colour		–
colore conduttore/wire colour		–
colore conduttore terra/ground wire		giallo/verde
posa mobile/dynamic laying min–max	°C	–15/+80
posa fissa/static laying min–max	°C	–15/+80
formazione sezione/stranding (VDE 0295)	N x mm	24 X 0.20
diametro esterno/outer diameter ± 0,2	mm	6.0
raggio di curvatura/banding radius min	mm	100
tensione nominale/rated voltage (U./U)	V	300/500
tensione di prova/testing voltage	V	2000
Pressacavi		5.7 5.7

MARCATURA CAVO/PRINTING

BECKMANN-FEIGE HYDR 0,75 PUR/PVC-15°/+90°C 10A 250V 0845 #C3304# CE

APPROVAZIONE CLIENTE – CUSTOMER APPROVAL	
FIRMA – SIGNATURE	DATA – DATE
RESTITUIRE LA PRESENTE FIRMATA PLEASE SIGN AND RETURN	

MODIFICHE				
01	04/11/08	Modicato marcatura	Morotti	
rev.	data	descrizione	firma	

descrizione	CC11 02A00 520 MT10 01					scala
controllato	data	firma	disegnato	data 01/03/04	firma MOROTTI	1:1
materiale						sostituisce il
trattamenti e/o finiture						file C3304

Beckmann-Fleige Hydraulik

CODICE	C3485
PROGRAMMA N°	

LATO MONTAGGIO CAVI/TOP VIEW

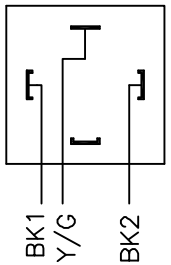

1..250 Vdc
1..250 Vac

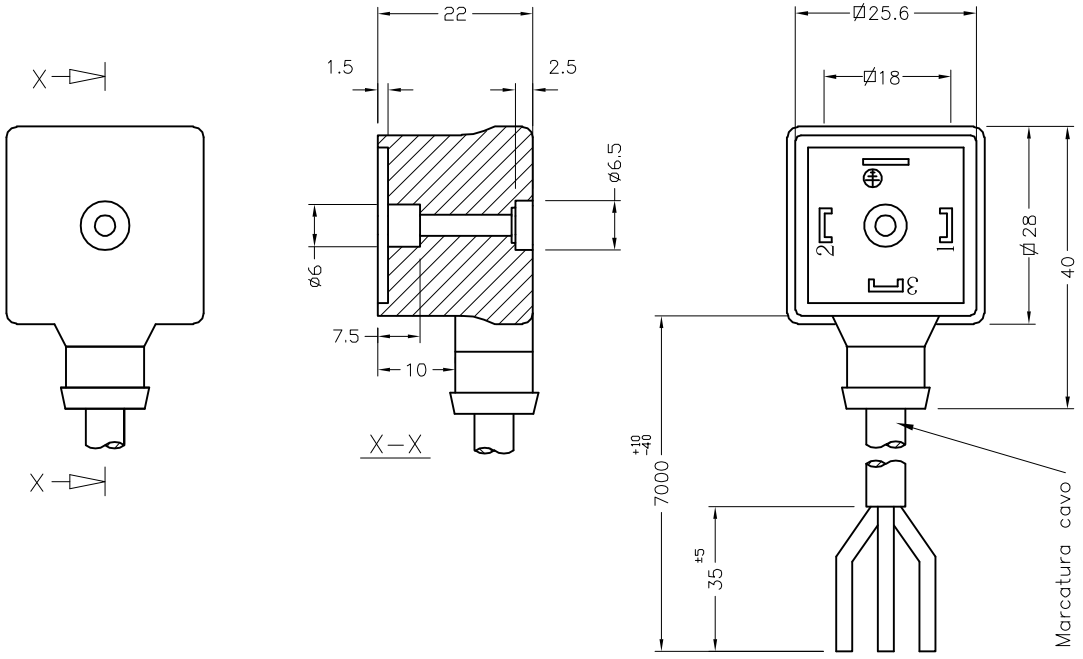

CONFEZIONAM.
Connettori in mazzi da 12
Connettori per scatola n° 24
Ultima scatola della commessa contenente viti
Etichetta "CONTIENE VITI" sull'ultima scatola della commessa

OPERAZIONI DI COLLAUDO																		
1	2	3	4	5	6	7	8	9	10	11	12	13	14	15	16	17	18	19
	X																	

COMPONENTI	RIF.	CODICE	DESCRIZIONE	NOTE	Q.TA'
		1266	Scatola 390x260x215		
		1019.23x	Vite M3 x 23 INOX		1

CARATTERISTICHE TECNICHE DEL CAVO		
codice/code		520
numero conduttori/n° of conductors	N	2+1
sezione/section	mm²	0.75
note di costruzione/costruction notes		–
caratteristiche/characteristics		resistente agli olii minerali ed ai grassi
materiale guaina/sheath material		PU
colore guaina/sheath colour	RAL	grigio 7001
materiale isolante/insulation material		PVC
colore conduttore/wire colour		nero1
colore conduttore/wire colour		nero2
colore conduttore/wire colour		–
colore conduttore/wire colour		–
colore conduttore terra/ground wire		giallo/verde
posa mobile/dynamic laying min–max	°C	–15/+80
posa fissa/static laying min–max	°C	–15/+80
formazione sezione/stranding (VDE 0295)	N x mm	24 X 0.20
diametro esterno/outer diameter ± 0,2	mm	6.0
raggio di curvatura/banding radius min	mm	100
tensione nominale/rated voltage (U./U)	V	300/500
tensione di prova/testing voltage	V	2000
Pressacavi		5.7 5.7

MARCATURA CAVO/PRINTING

BECKMANN-FLEIGE HYDR 0,75 PUR/PVC -15°/+90°C 10A 250V 0845 #C3485# CE

APPROVAZIONE CLIENTE – CUSTOMER APPROVAL	
FIRMA – SIGNATURE	DATA – DATE
RESTITUIRE LA PRESENTE FIRMATA PLEASE SIGN AND RETURN	

MODIFICHE				
01	04/11/08	Modicato marcatura	Morotti	
rev.	data	descrizione	firma	

descrizione	CC11 02A00 520 7000 01						scala
controllato	data	firma	disegnato	data 20/07/05	firma MOROTTI		1:1
materiale							sostituisce il
trattamenti e/o finiture							file C3485

Beckmann-Fleige Hydraulik

CODICE	C3486
PROGRAMMA N°	

LATO MONTAGGIO CAVI/TOP VIEW

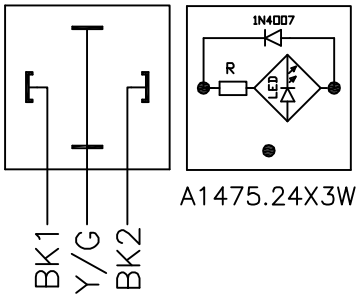

10..50 Vdc

A1475.24X3W

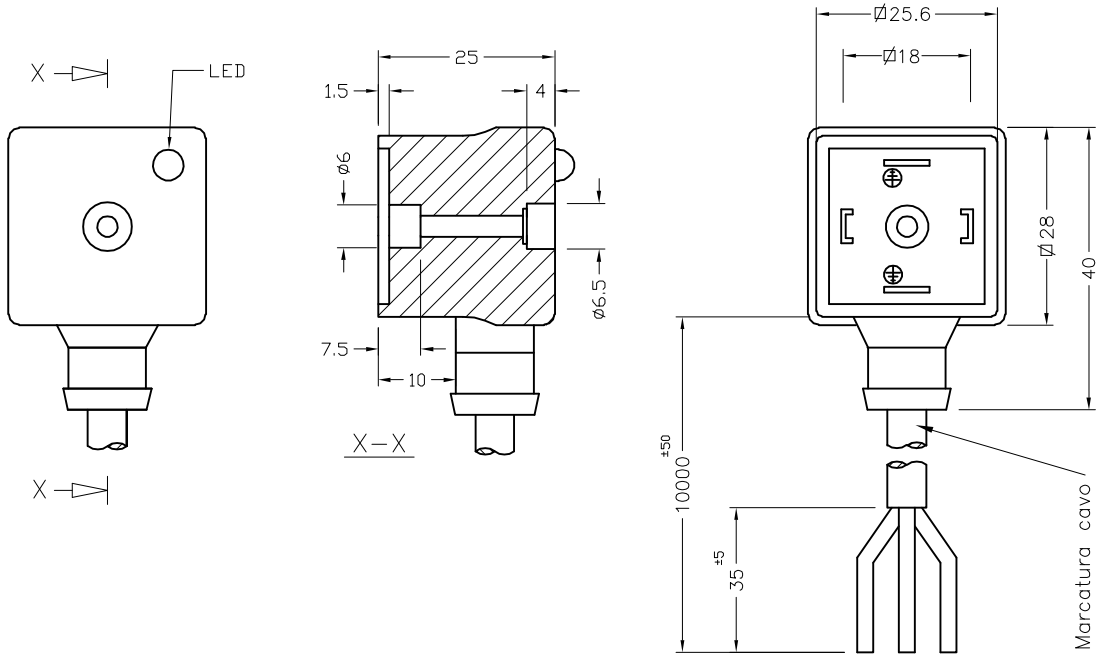

CONFEZIONAM.	
	Connettori in mazzi da 12
	Connettori per scatola n° 12
	Ultima scatola della commessa contenente viti
	Etichetta "CONTIENE VITI" sull'ultima scatola della commessa

OPERAZIONI DI COLLAUDO																		
1	2	3	4	5	6	7	8	9	10	11	12	13	14	15	16	17	18	19
	X	X																

COMPONENTI	RIF.	CODICE	DESCRIZIONE	NOTE	Q.TA'
		1266	Scatola 390x260x215		
		1019.23X	Vite M3 x 23 INOX		1

CARATTERISTICHE TECNICHE DEL CAVO			
	codice/code		520
	numero conduttori/n° of conductors	N	2+1
	sezione/section	mm^2	0.75
	note di costruzione/costruction notes		–
	caratteristiche/characteristics		resistente agli olii minerali ed ai grassi
	materiale guaina/sheath material		PU
	colore guaina/sheath colour	RAL	grigio 7001
	materiale isolante/insulation material		PVC
	colore conduttore/wire colour		nero1
	colore conduttore/wire colour		nero2
	colore conduttore/wire colour		–
	colore conduttore/wire colour		–
	colore conduttore terra/ground wire		giallo/verde
	posa mobile/dynamic laying min–max	°C	–15/+80
	posa fissa/static laying min–max	°C	–15/+80
	formazione sezione/stranding (VDE 0295)	N x mm	24 X 0.20
	diametro esterno/outer diameter ± 0,2	mm	6.0
	raggio di curvatura/banding radius min	mm	100
	tensione nominale/rated voltage (U./U)	V	300/500
	tensione di prova/testing voltage	V	2000
Pressacavi			5.7 5.7

MARCATURA CAVO/PRINTING

BECKMANN-FLEIGE HYDR 0,75 PUR/PVC -15°/+90°C 10A 10.60Vdc 0845 #C3486# CE

APPROVAZIONE CLIENTE – CUSTOMER APPROVAL	
FIRMA – SIGNATURE	DATA – DATE
RESTITUIRE LA PRESENTE FIRMATA PLEASE SIGN AND RETURN	

MODIFICHE				
01	04/11/08	Modicato marcatura	Morotti	
rev.	data	descrizione	firma	

descrizione	CA11 24A3W 520 MT10 01						scala
controllato	data	firma	disegnato	data 01/09/05	firma MOROTTI		1:1
materiale							sostituisce il
trattamenti e/o finiture							file C3486

Beckmann-Fleige Hydraulik

CODICE	C3525
PROGRAMMA N°	

LATO MONTAGGIO CAVI/TOP VIEW

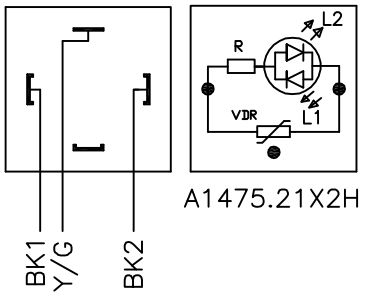

10..38 Vdc

L1=ROSSO
L2=VERDE

A1475.21X2H

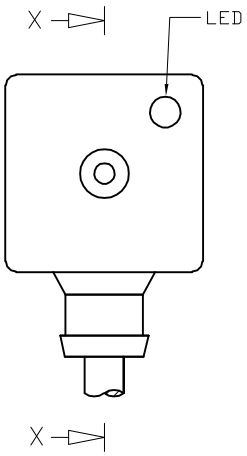

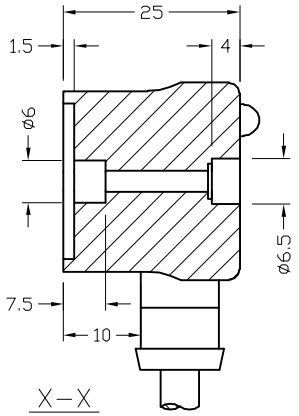

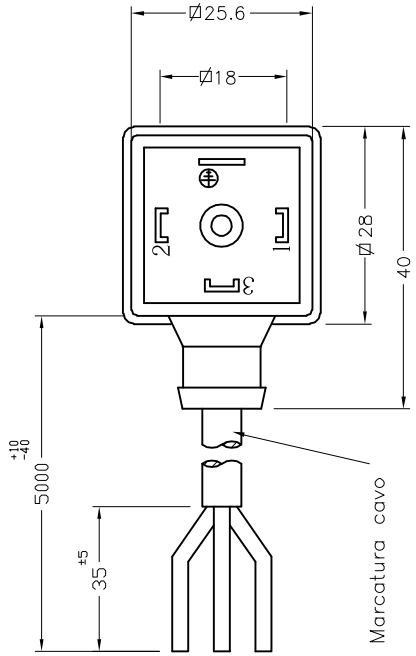

CONFEZIONAM.	
	Connettori in mazzi da 12
	Connettori per scatola n° 24
	Ultima scatola della commessa contenente viti
	Etichetta "CONTIENE VITI" sull'ultima scatola della commessa

OPERAZIONI DI COLLAUDO																		
1	2	3	4	5	6	7	8	9	10	11	12	13	14	15	16	17	18	19
	X		X															

COMPONENTI	RIF.	CODICE	DESCRIZIONE	NOTE	Q.TA'
		1266	Scatola 390x260x215		
		1019.23x	Vite M3 x 23 INOX		1

CARATTERISTICHE TECNICHE DEL CAVO			
	codice/code		520
	numero conduttori/n° of conductors	N	2+1
	sezione/section	mm²	0.75
	note di costruzione/costruction notes		–
	caratteristiche/characteristics		resistente agli olii minerali ed ai grassi
	materiale guaina/sheath material		PU
	colore guaina/sheath colour	RAL	grigio 7001
	materiale isolante/insulation material		PVC
	colore conduttore/wire colour		nero1
	colore conduttore/wire colour		nero2
	colore conduttore/wire colour		–
	colore conduttore/wire colour		–
	colore conduttore terra/ground wire		giallo/verde
	posa mobile/dynamic laying min–max	°C	–15/+80
	posa fissa/static laying min–max	°C	–15/+80
	formazione sezione/stranding (VDE 0295)	N x mm	24 X 0.20
	diametro esterno/outer diameter ± 0,2	mm	6.0
	raggio di curvatura/banding radius min	mm	100
	tensione nominale/rated voltage (U./U)	V	300/500
	tensione di prova/testing voltage	V	2000
Pressacavi			5.7 5.7

MARCATURA CAVO/PRINTING

BECKMANN-FLEIGE HYDR 0,75 PUR -15+80°C 10A 10.38Vdc 0845 #C3525#

APPROVAZIONE CLIENTE – CUSTOMER APPROVAL	
FIRMA – SIGNATURE	DATA – DATE
RESTITUIRE LA PRESENTE FIRMATA PLEASE SIGN AND RETURN	

MODIFICHE				
01	04/11/08	Modicato marcatura	Morotti	
rev.	data	descrizione	firma	

descrizione	CC11 21A2H 520 5000 01						scala
controllato	data	firma	disegnato	data 14/02/06	firma MOROTTI		1:1
materiale							sostituisce il
trattamenti e/o finiture							file C3525

Beckmann-Fleige Hydraulik

CODICE	C3537
PROGRAMMA N°	

LATO MONTAGGIO CAVI/TOP VIEW

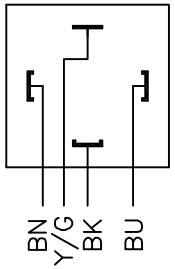

1..250 Vdc
1..250 Vac

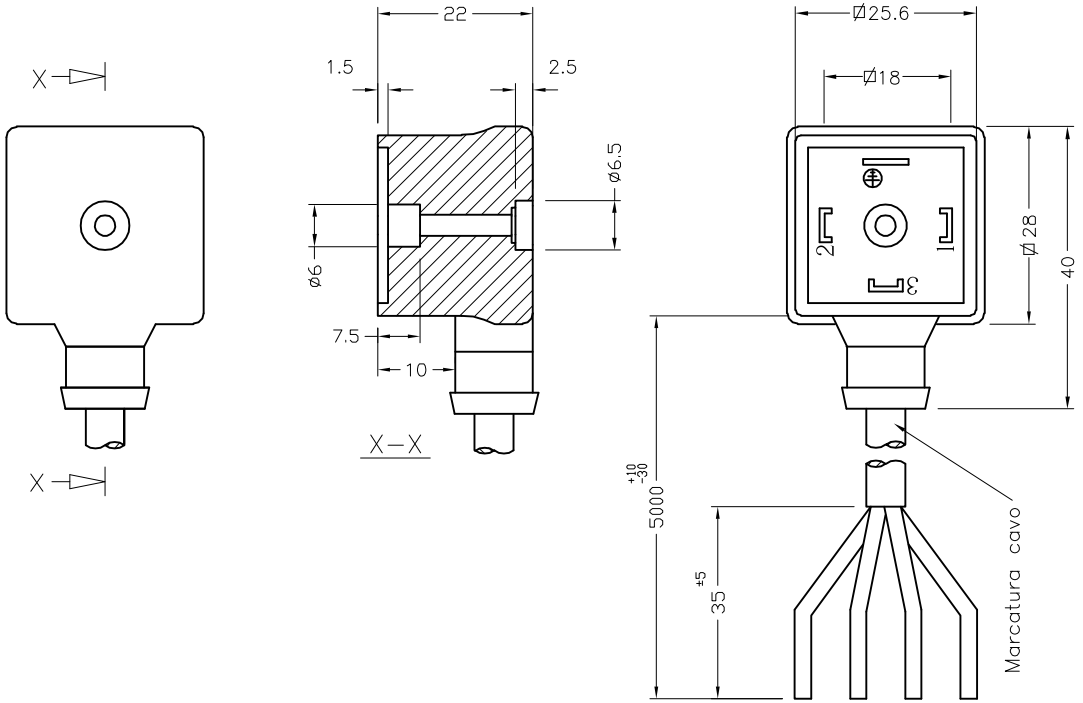

CONFEZIONAM.	
	Connettori in mazzi da 12
	Connettori per scatola n° .....
	Ultima scatola della commessa contenente viti
	Etichetta "CONTIENE VITI" sull'ultima scatola della commessa

OPERAZIONI DI COLLAUDO																		
1	2	3	4	5	6	7	8	9	10	11	12	13	14	15	16	17	18	19
	X																	

COMPONENTI	RIF.	CODICE	DESCRIZIONE	NOTE	Q.TA'
		1266	Scatola 390x260x215		
		1019.23x	Vite M3 x 23 INOX		1

CARATTERISTICHE TECNICHE DEL CAVO		
codice/code		524
numero conduttori/n° of conductors	N	3+1
sezione/section	mm²	0.75
note di costruzione/costruction notes		–
caratteristiche/characteristics		resistente agli olii minerali ed ai grassi
materiale guaina/sheath material		PUR
colore guaina/sheath colour	RAL	grigio RAL 7001
materiale isolante/insulation material		PVC/E (IEC 60227–1)
colore conduttore/wire colour		blu
colore conduttore/wire colour		marrone
colore conduttore/wire colour		nero
colore conduttore/wire colour		–
colore conduttore terra/ground wire		giallo/verde
posa mobile/dynamic laying min–max	°C	–15/+90
posa fissa/static laying min–max	°C	–25/+90
formazione sezione/stranding (VDE 0295)	N x mm	24 X 0.20
diametro esterno/outer diameter ± 0,2	mm	6.4
raggio di curvatura/banding radius min	mm	1 x d
tensione nominale/rated voltage (U./U)	V	300/500
tensione di prova/testing voltage	V	2000
Pressacavi		6.3 6.3

MARCATURA CAVO/PRINTING

BECKMANN-FLEIGE HYDR 0.75 PUR/PVC-15°/+80°C 10A 250V 0845 #C3537# CE

APPROVAZIONE CLIENTE – CUSTOMER APPROVAL	
FIRMA – SIGNATURE	DATA – DATE
RESTITUIRE LA PRESENTE FIRMATA PLEASE SIGN AND RETURN	

MODIFICHE				
01	04/11/08	Modicato marcatura	Morotti	
rev.	data	descrizione	firma	

descrizione	CC11 03A00 524 5000 01						scala
controllato	data 24/10/00	firma QUAGLIO	disegnato	data 14/03/06	firma MOROTTI		1:1
materiale							sostituisce il
trattamenti e/o finiture							file C3537

Beckmann-Fleige Hydraulik

CODICE	C3648
PROGRAMMA N°	

LATO MONTAGGIO CAVI/TOP VIEW

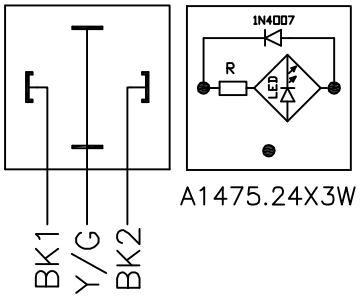

10..50 Vdc

A1475.24X3W

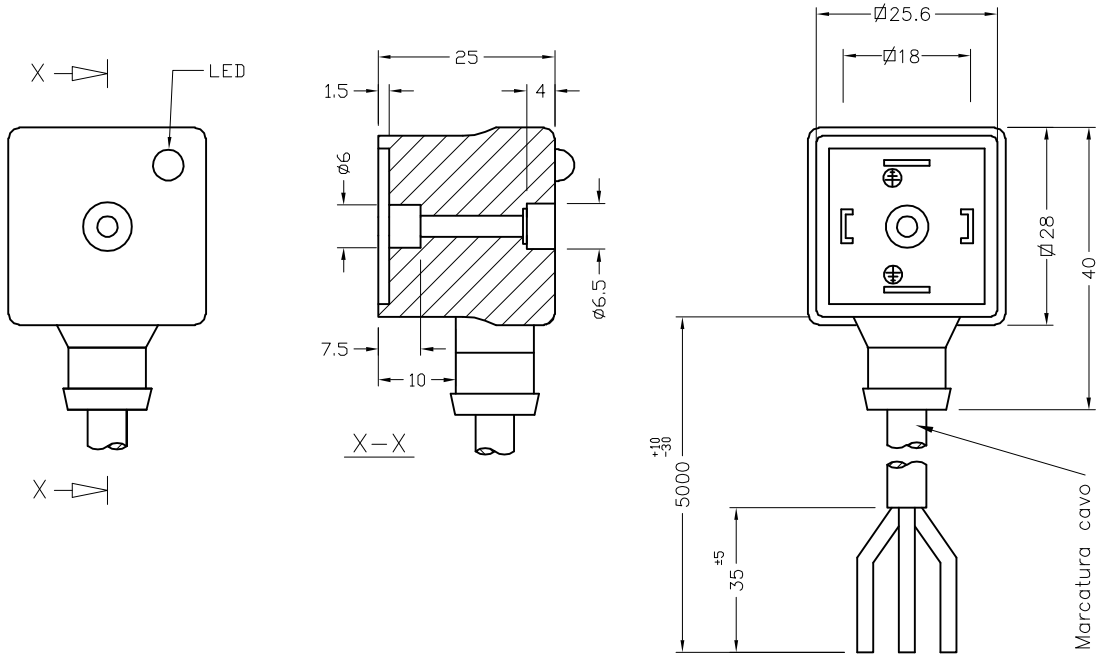

CONFEZIONAM.	
	Connettori in mazzi da ....
	Connettori per scatola n° .....
	Ultima scatola della commessa contenente viti
	Etichetta "CONTIENE VITI" sull'ultima scatola della commessa

OPERAZIONI DI COLLAUDO																		
1	2	3	4	5	6	7	8	9	10	11	12	13	14	15	16	17	18	19
	X	X																

COMPONENTI	RIF.	CODICE	DESCRIZIONE	NOTE	Q.TA'
		1266	Scatola 390x260x215		
		1019.23X	Vite M3 x 23 INOX		1

CARATTERISTICHE TECNICHE DEL CAVO		
codice/code		520
numero conduttori/n° of conductors	N	2+1
sezione/section	mm^2	0.75
note di costruzione/costruction notes		–
caratteristiche/characteristics		resistente agli olii minerali ed ai grassi
materiale guaina/sheath material		PU
colore guaina/sheath colour	RAL	grigio 7001
materiale isolante/insulation material		PVC
colore conduttore/wire colour		nero1
colore conduttore/wire colour		nero2
colore conduttore/wire colour		–
colore conduttore/wire colour		–
colore conduttore terra/ground wire		giallo/verde
posa mobile/dynamic laying min–max	°C	–15/+80
posa fissa/static laying min–max	°C	–15/+80
formazione sezione/stranding (VDE 0295)	N x mm	24 X 0.20
diametro esterno/outer diameter ± 0,2	mm	6.0
raggio di curvatura/banding radius min	mm	100
tensione nominale/rated voltage (U./U)	V	300/500
tensione di prova/testing voltage	V	2000
Pressacavi		5.7 5.7

MARCATURA CAVO/PRINTING

BECKMANN-FLEIGE HYDR 0,75 PUR -15+80°C 10A 10..50Vdc -▷|-0845 #C3648# CE

APPROVAZIONE CLIENTE – CUSTOMER APPROVAL	
FIRMA – SIGNATURE	DATA – DATE
RESTITUIRE LA PRESENTE FIRMATA PLEASE SIGN AND RETURN	

MODIFICHE				
01	04/11/08	Modicato marcatura	Morotti	
rev.	data	descrizione	firma	

descrizione	CA11 24A3W 520 5000 01						scala
controllato	data 04/09/01	firma QUAGLIO	disegnato	data 25/01/07	firma MOROTTI		1:1
materiale							sostituisce il
trattamenti e/o finiture							file C3648

Beckmann-Fleige Hydraulik

CODICE	C3649
PROGRAMMA N°	

LATO MONTAGGIO CAVI/TOP VIEW

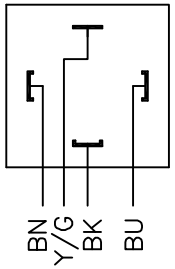

1..250 Vdc
1..250 Vac

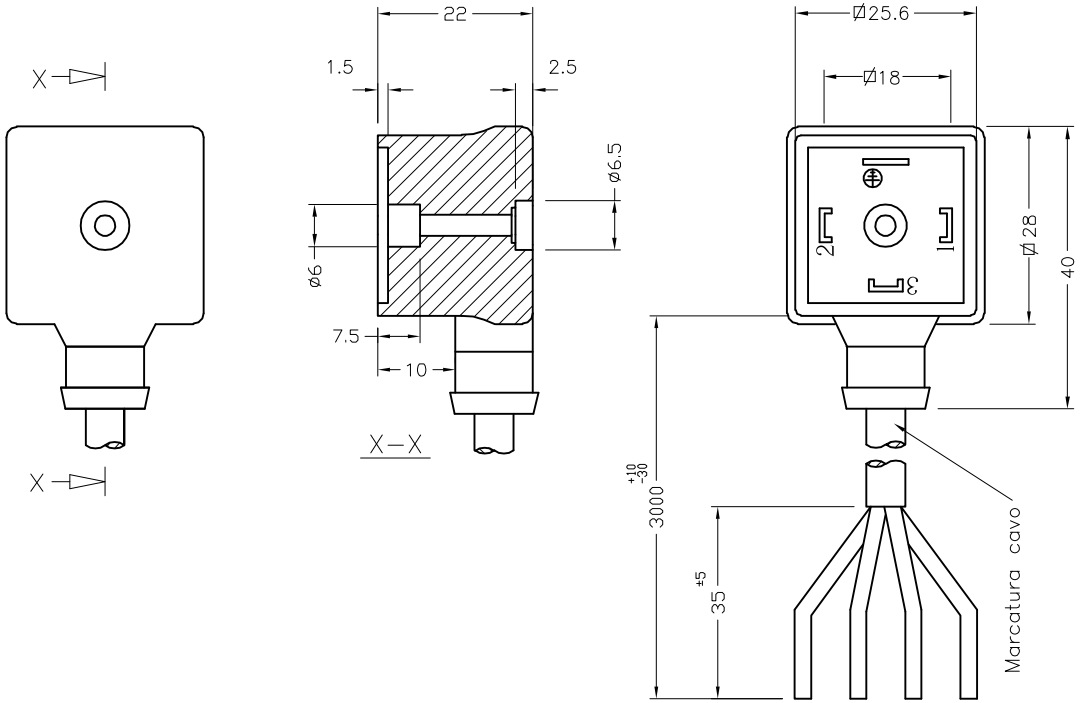

CONFEZIONAM.	
	Connettori in mazzi da .....
	Connettori per scatola n° .....
	Ultima scatola della commessa contenente viti
	Etichetta "CONTIENE VITI" sull'ultima scatola della commessa

OPERAZIONI DI COLLAUDO																		
1	2	3	4	5	6	7	8	9	10	11	12	13	14	15	16	17	18	19
	X																	

COMPONENTI	RIF.	CODICE	DESCRIZIONE	NOTE	Q.TA'
		1266	Scatola 390x260x215		
		1019.23x	Vite M3 x 23 INOX		1

CARATTERISTICHE TECNICHE DEL CAVO		
codice/code		524
numero conduttori/n° of conductors	N	3+1
sezione/section	mm²	0.75
note di costruzione/costruction notes		–
caratteristiche/characteristics		resistente agli olii minerali ed ai grassi
materiale guaina/sheath material		PUR
colore guaina/sheath colour	RAL	grigio RAL 7001
materiale isolante/insulation material		PVC/E (IEC 60227–1)
colore conduttore/wire colour		blu
colore conduttore/wire colour		marrone
colore conduttore/wire colour		nero
colore conduttore/wire colour		–
colore conduttore terra/ground wire		giallo/verde
posa mobile/dynamic laying min–max	°C	–15/+90
posa fissa/static laying min–max	°C	–25/+90
formazione sezione/stranding (VDE 0295)	N x mm	24 X 0.20
diametro esterno/outer diameter ± 0,2	mm	6.4
raggio di curvatura/banding radius min	mm	1 x d
tensione nominale/rated voltage (U./U)	V	300/500
tensione di prova/testing voltage	V	2000
Pressacavi		6.3 6.3

MARCATURA CAVO/PRINTING

BECKMANN-FLEIGE HYDR 0,75 PUR/PVC -15°/+80°C 10A 250V 0845 #C3649# CE

APPROVAZIONE CLIENTE – CUSTOMER APPROVAL	
FIRMA – SIGNATURE	DATA – DATE
RESTITUIRE LA PRESENTE FIRMATA PLEASE SIGN AND RETURN	

MODIFICHE				
01	04/11/08	Modicato marcatura	Morotti	
rev.	data	descrizione	firma	

descrizione	CC11 03A00 524 3000 01						scala
controllato	data 24/10/00	firma QUAGLIO	disegnato	data 29/01/07	firma MOROTTI		1:1
materiale							sostituisce il
trattamenti e/o finiture							file C3649

Beckmann-Fleige Hydraulik

CODICE	C3660
PROGRAMMA N°	

LATO MONTAGGIO CAVI/TOP VIEW

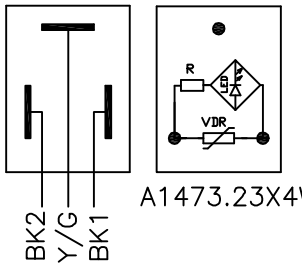

10..50 Vdc
10..50 Vac

A1473.23X4W

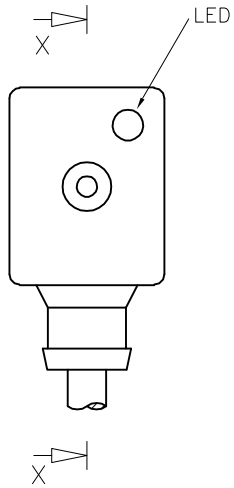

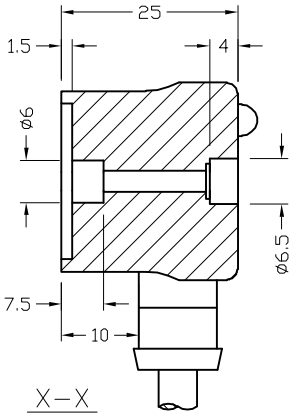

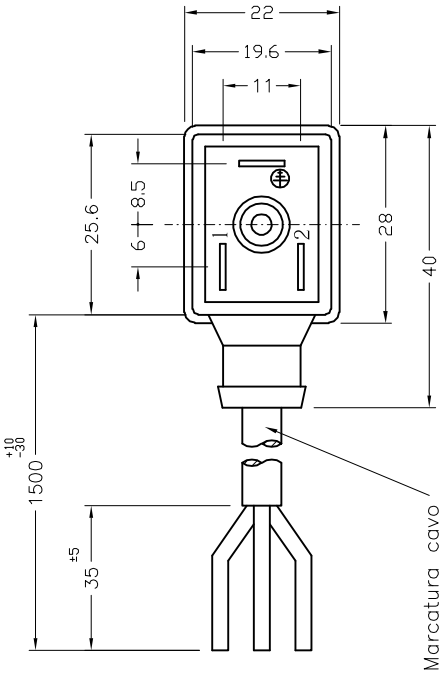

CONFEZIONAM.
Connettori in mazzi da ....
Connettori per scatola n° ....
Ultima scatola della commessa contenente viti
Etichetta "CONTIENE VITI" sull'ultima scatola della commessa

OPERAZIONI DI COLLAUDO																		
1	2	3	4	5	6	7	8	9	10	11	12	13	14	15	16	17	18	19
	X	X																

COMPONENTI	RIF.	CODICE	DESCRIZIONE	NOTE	Q.TA'
		1266	Scatola 390x260x215		
		1019.23x	Vite M3 x 23 INOX		1

CARATTERISTICHE TECNICHE DEL CAVO		
codice/code		520
numero conduttori/n° of conductors	N	2+1
sezione/section	mm²	0.75
note di costruzione/costruction notes		–
caratteristiche/characteristics		resistente agli olii minerali ed ai grassi
materiale guaina/sheath material		PU
colore guaina/sheath colour	RAL	grigio 7001
materiale isolante/insulation material		PVC
colore conduttore/wire colour		nero1
colore conduttore/wire colour		nero2
colore conduttore/wire colour		–
colore conduttore/wire colour		–
colore conduttore terra/ground wire		giallo/verde
posa mobile/dynamic laying min–max	°C	–15/+80
posa fissa/static laying min–max	°C	–15/+80
formazione sezione/stranding (VDE 0295)	N x mm	24 X 0.20
diametro esterno/outer diameter ± 0,2	mm	6.0
raggio di curvatura/banding radius min	mm	100
tensione nominale/rated voltage (U./U)	V	300/500
tensione di prova/testing voltage	V	2000
Pressacavi		5.7 5.7

MARCATURA CAVO/PRINTING

BECKMANN-FLEIGE HYDR 0,75 PUR -15°+80°C 10A 10..50V 0845 #C3660# CE

APPROVAZIONE CLIENTE – CUSTOMER APPROVAL	
FIRMA – SIGNATURE	DATA – DATE
RESTITUIRE LA PRESENTE FIRMATA PLEASE SIGN AND RETURN	

MODIFICHE				
01	04/11/08	Modicato marcatura	Morotti	
rev.	data	descrizione	firma	

descrizione	CE11 23A4W 520 1500 01						scala
controllato	data	firma	disegnato	data 21/03/07	firma MOROTTI		1:1
materiale							sostituisce il
trattamenti e/o finiture							file C3660

Beckmann-Fleige Hydraulik

CODICE	C3720
PROGRAMMA N°	

LATO MONTAGGIO CAVI/TOP VIEW

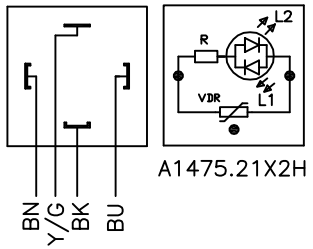

10..38 Vdc

L1=ROSSO
L2=VERDE

A1475.21X2H

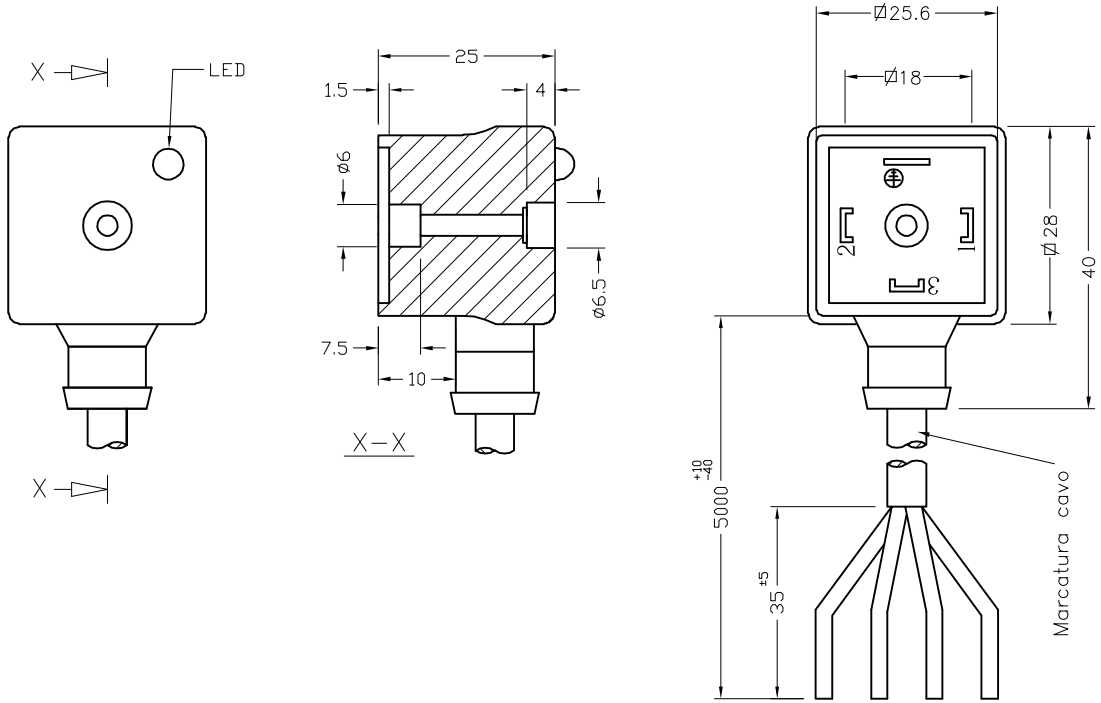

CONFEZIONAM.	
	Connettori in mazzi da .....
	Connettori per scatola n° .....
	Ultima scatola della commessa contenente viti
	Etichetta "CONTIENE VITI" sull'ultima scatola della commessa

OPERAZIONI DI COLLAUDO																		
1	2	3	4	5	6	7	8	9	10	11	12	13	14	15	16	17	18	19
	X		X															

COMPONENTI	RIF.	CODICE	DESCRIZIONE	NOTE	Q.TA'
		1266	Scatola 390x260x215		
		1019.23x	Vite M3 x 23 INOX		1

CARATTERISTICHE TECNICHE DEL CAVO		
codice/code		524
numero conduttori/n° of conductors	N	3+1
sezione/section	mm²	0.75
note di costruzione/costruction notes		–
caratteristiche/characteristics		resistente agli olii minerali ed ai grassi
materiale guaina/sheath material		PUR
colore guaina/sheath colour	RAL	grigio RAL 7001
materiale isolante/insulation material		PVC/E (IEC 60227–1)
colore conduttore/wire colour		blu
colore conduttore/wire colour		marrone
colore conduttore/wire colour		nero
colore conduttore/wire colour		–
colore conduttore terra/ground wire		giallo/verde
posa mobile/dynamic laying min–max	°C	–15/+90
posa fissa/static laying min–max	°C	–25/+90
formazione sezione/stranding (VDE 0295)	N x mm	24 X 0.20
diametro esterno/outer diameter ± 0,2	mm	6.4
raggio di curvatura/banding radius min	mm	1 x d
tensione nominale/rated voltage (U./U)	V	300/500
tensione di prova/testing voltage	V	2000
Pressacavi		6.3 6.3

MARCATURA CAVO/PRINTING

BECKMANN-FLEIGE HYDR 0,75 PUR -15°+80°C 10A 10..38Vdc 0845 #C3720# CE

APPROVAZIONE CLIENTE – CUSTOMER APPROVAL	
FIRMA – SIGNATURE	DATA – DATE
RESTITUIRE LA PRESENTE FIRMATA PLEASE SIGN AND RETURN	

MODIFICHE				
01	04/11/08	Modicato marcatura	Morotti	
rev.	data	descrizione	firma	

descrizione	CC11 21A2H 524 5000 01						scala
controllato	data	firma	disegnato	data 27/09/07	firma MOROTTI		1:1
materiale							sostituisce il
trattamenti e/o finiture							file C3720

Beckmann-Fleige Hydraulik

CODICE	C3841
PROGRAMMA N°	

LATO MONTAGGIO CAVI/TOP VIEW

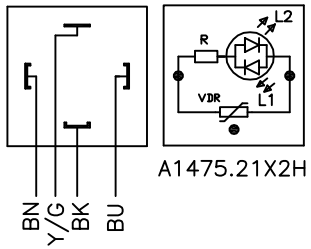

10..38 Vdc

L1=ROSSO
L2=VERDE

A1475.21X2H

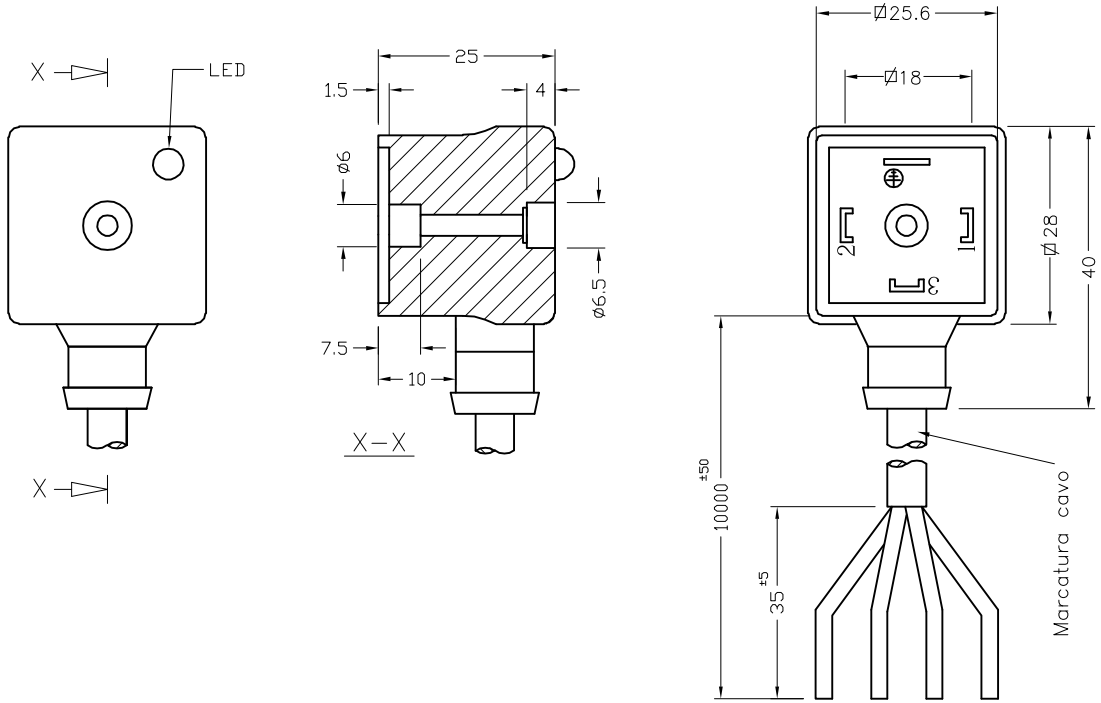

CONFEZIONAM.	
	Connettori in mazzi da .....
	Connettori per scatola n° .....
	Ultima scatola della commessa contenente viti
	Etichetta "CONTIENE VITI" sull'ultima scatola della commessa

OPERAZIONI DI COLLAUDO																		
1	2	3	4	5	6	7	8	9	10	11	12	13	14	15	16	17	18	19
	X		X															

COMPONENTI	RIF.	CODICE	DESCRIZIONE	NOTE	Q.TA'
		1266	Scatola 390x260x215		
		1019.23x	Vite M3 x 23 INOX		1

CARATTERISTICHE TECNICHE DEL CAVO		
codice/code		524
numero conduttori/n° of conductors	N	3+1
sezione/section	mm²	0.75
note di costruzione/costruction notes		–
caratteristiche/characteristics		resistente agli olii minerali ed ai grassi
materiale guaina/sheath material		PUR
colore guaina/sheath colour	RAL	grigio RAL 7001
materiale isolante/insulation material		PVC/E (IEC 60227–1)
colore conduttore/wire colour		blu
colore conduttore/wire colour		marrone
colore conduttore/wire colour		nero
colore conduttore/wire colour		–
colore conduttore terra/ground wire		giallo/verde
posa mobile/dynamic laying min–max	°C	–15/+90
posa fissa/static laying min–max	°C	–25/+90
formazione sezione/stranding (VDE 0295)	N x mm	24 X 0.20
diametro esterno/outer diameter ± 0,2	mm	6.4
raggio di curvatura/banding radius min	mm	1 x d
tensione nominale/rated voltage (U./U)	V	300/500
tensione di prova/testing voltage	V	2000
Pressacavi		6.3 6.3

MARCATURA CAVO/PRINTING

BECKMANN-FLEIGE HYDR 0,75 PUR -15°+90°C 10A 10..88Vdc 0845 #C3841# CE

APPROVAZIONE CLIENTE – CUSTOMER APPROVAL	
FIRMA – SIGNATURE	DATA – DATE
RESTITUIRE LA PRESENTE FIRMATA PLEASE SIGN AND RETURN	

MODIFICHE				
01	04/11/08	Modicato marcatura	Morotti	
rev.	data	descrizione	firma	

descrizione	CC11 21A2H 524 MT10 01						scala
controllato	data	firma	disegnato	data 20/02/08	firma MOROTTI		1:1
materiale							sostituisce il
trattamenti e/o finiture							file C3841

Beckmann-Fleige Hydraulik

CODICE	C3842
PROGRAMMA N°	

LATO MONTAGGIO CAVI/TOP VIEW

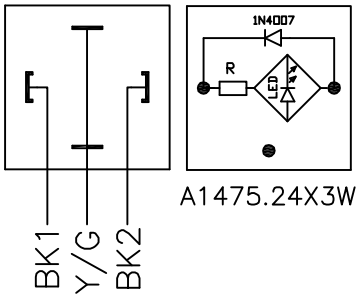

10..50 Vdc

A1475.24X3W

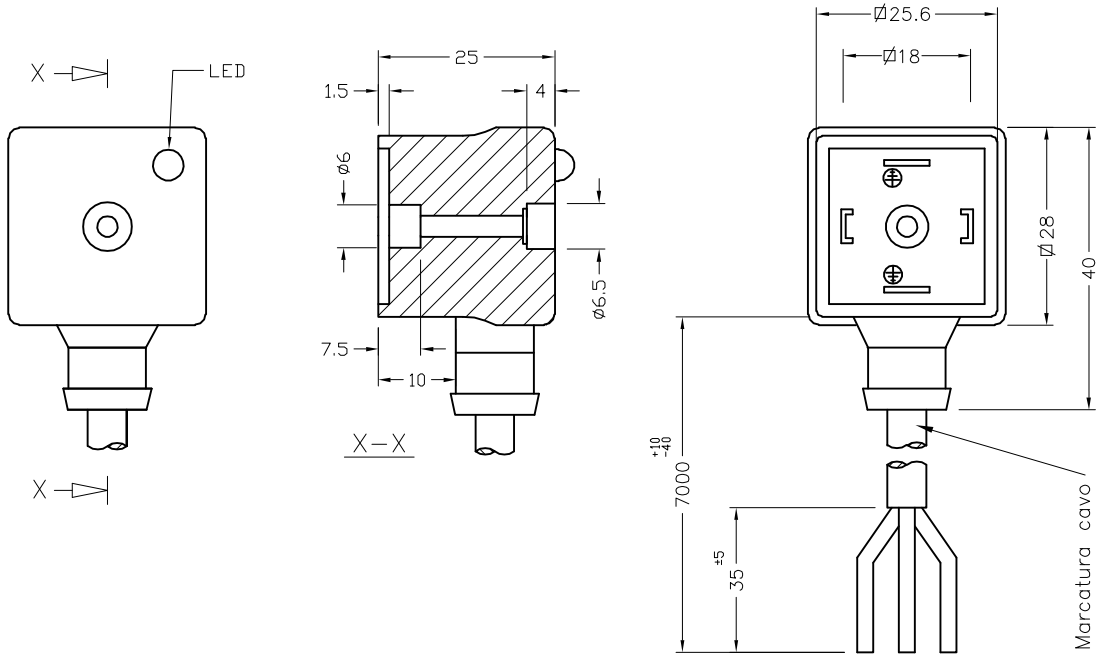

CONFEZIONAM.
Connettori in mazzi da ....
Connettori per scatola n° .....
Ultima scatola della commessa contenente viti
Etichetta "CONTIENE VITI" sull'ultima scatola della commessa

OPERAZIONI DI COLLAUDO																		
1	2	3	4	5	6	7	8	9	10	11	12	13	14	15	16	17	18	19
	X	X																

COMPONENTI	RIF.	CODICE	DESCRIZIONE	NOTE	Q.TA'
		1266	Scatola 390x260x215		
		1019.23X	Vite M3 x 23 INOX		1

CARATTERISTICHE TECNICHE DEL CAVO		
codice/code		520
numero conduttori/n° of conductors	N	2+1
sezione/section	mm²	0.75
note di costruzione/costruction notes		–
caratteristiche/characteristics		resistente agli olii minerali ed ai grassi
materiale guaina/sheath material		PU
colore guaina/sheath colour	RAL	grigio 7001
materiale isolante/insulation material		PVC
colore conduttore/wire colour		nero1
colore conduttore/wire colour		nero2
colore conduttore/wire colour		–
colore conduttore/wire colour		–
colore conduttore terra/ground wire		giallo/verde
posa mobile/dynamic laying min–max	°C	–15/+80
posa fissa/static laying min–max	°C	–15/+80
formazione sezione/stranding (VDE 0295)	N x mm	24 X 0.20
diametro esterno/outer diameter ± 0,2	mm	6.0
raggio di curvatura/banding radius min	mm	100
tensione nominale/rated voltage (U./U)	V	300/500
tensione di prova/testing voltage	V	2000
Pressacavi		5.7 5.7

MARCATURA CAVO/PRINTING

BECKMANN-FLEIGE HYDR 0,75 PUR -15°+90°C 10A 10..50Vdc –▷|–0845 #C3842# CE

APPROVAZIONE CLIENTE – CUSTOMER APPROVAL	
FIRMA – SIGNATURE	DATA – DATE
RESTITUIRE LA PRESENTE FIRMATA PLEASE SIGN AND RETURN	

MODIFICHE				
01	04/11/08	Modicato marcatura	Morotti	
rev.	data	descrizione	firma	

descrizione	CA11 24A3W 520 7000 01						scala
controllato	data 04/09/01	firma QUAGLIO	disegnato	data 20/02/08	firma MOROTTI		1:1
materiale							sostituisce il
trattamenti e/o finiture							file C3842

Beckmann-Fleige Hydraulik

CODICE **P5094**

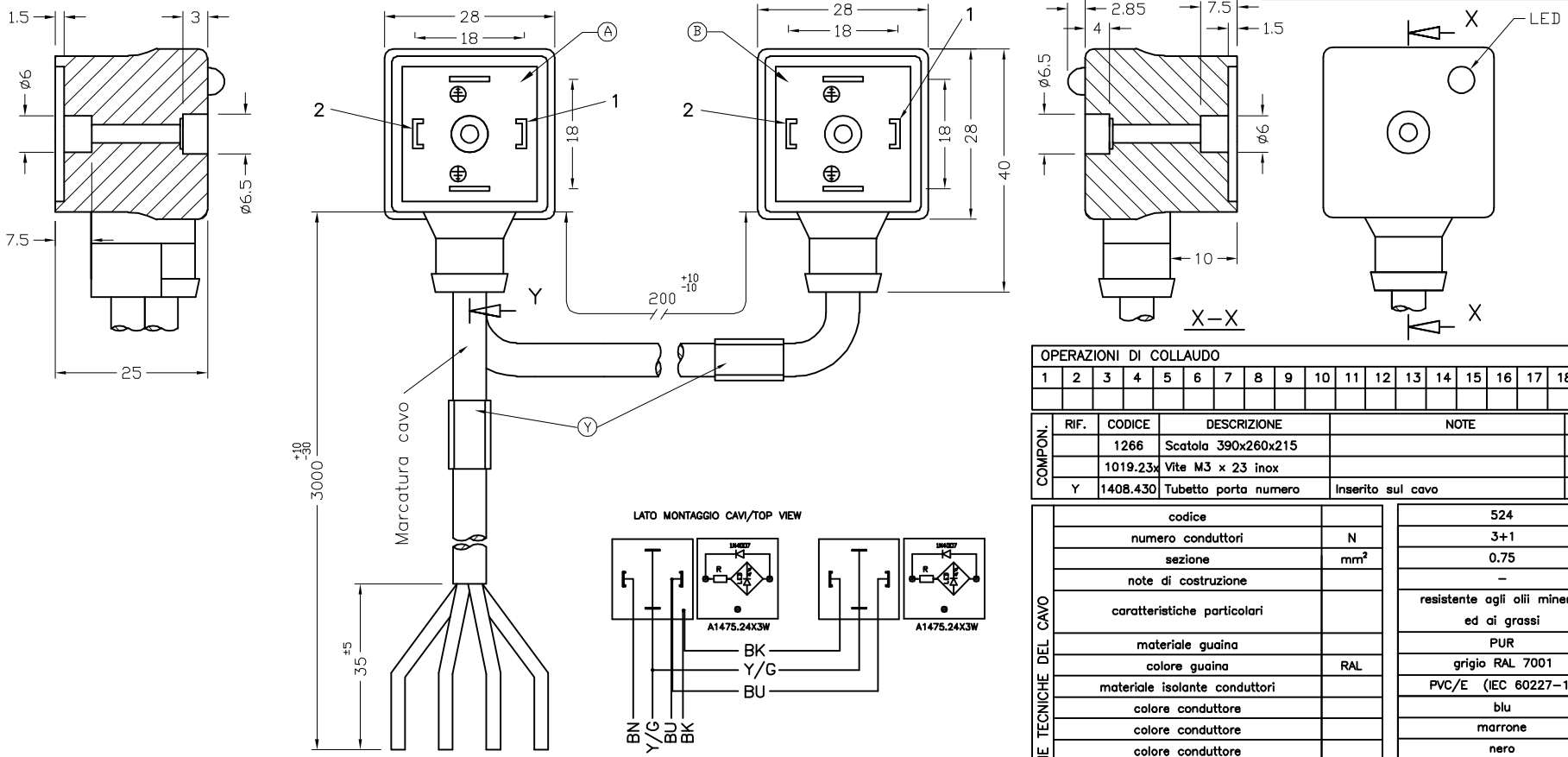

OPERAZIONI DI COLLAUDO																		
1	2	3	4	5	6	7	8	9	10	11	12	13	14	15	16	17	18	19

COMPON.	RIF.	CODICE	DESCRIZIONE	NOTE	Q.TA'
		1266	Scatola 390x260x215		
		1019.23x	Vite M3 x 23 inox		2
	Y	1408.430	Tubetto porta numero	Inserito sul cavo	2

CARATTERISTICHE TECNICHE DEL CAVO		
codice		524
numero conduttori	N	3+1
sezione	mm^2	0.75
note di costruzione		–
caratteristiche particolari		resistente agli olii minerali ed ai grassi
materiale guaina		PUR
colore guaina	RAL	grigio RAL 7001
materiale isolante conduttori		PVC/E (IEC 60227–1)
colore conduttore		blu
colore conduttore		marrone
colore conduttore		nero
colore conduttore		–
colore conduttore terra		giallo/verde
temperat.:posa mobile min/max	°C	–15/+90
temperat.:posa fissa min/max	°C	–25/+90
formazione sezione(VDE 0295)	N x mm	24 X 0.20
diametro esterno (tolleranza ± 0,2)	mm	6.4
raggio di curvatura min	mm	1 x d
tensione nominale(U./U)	V	300/500
tensione di prova tra conduttori	V	2000
Pressacavi		6.3 6.3

MARCATURA CAVO/PRINTING

BECKMANN-FLEIGE HYDR 0.75 PUR/PVC-15°/+90°C –DI–0845 #P5094# CE

CONFEZIONAM.
Connettori in mazzi da 20
Connettori per scatola n° 40
Ultima scatola della commessa contenente viti
Etichetta "CONTIENE VITI" sull'ultima scatola della commessa

APPROVAZIONE CLIENTE – CUSTOMER APPROVAL	
FIRMA – SIGNATURE	DATA – DATE
RESTITUIRE LA PRESENTE FIRMATA PLEASE SIGN AND RETURN	

MODIFICHE rev.	data	descrizione	firma
01	04/11/08	Modicato marcatura	Morotti
01	28/05/04	Modificato cavo da 534 (nero) a 524 (grigio)	Morotti

descrizione: CA21 24A3W 524 3000 01

controllato	data	firma	disegnato	data	firma
				02/02/04	MOROTTI

scala 1:1

materiale

trattamenti e/o finiture

sostituisce il

file P5094

Beckmann-Fleige Hydraulik,Niggenkamp 4,59368 Werne,Tel.:02389/953960-0

Batterie Spannungsüberwachung GS-U-BAT

GS-U-BAT 24V

Anschlussklemmen

Steck-, Schraubanschluss
8 polig, max. 2,5 qmm

Einstellung Schaltschwelle
Einstellung Hysterese
LED Ausgangsrelais on

1: Öffnerkontakt
2: Schließerkontakt
3: Com. Kontakt

4: Eingang, Batterie +
5: - (GND)
Kl.5 u.7 sind intern gebrückt
7: - (GND)
8: Versorgung +
Bei Versorgung aus dem Akku ist Klemme 4 u. 8 zu brücken.

LED Betrieb

Technische Daten

Eingang, Kl.4-5, GS...24V	0-40V DC
Eingang, Kl.4-5, GS...60V	0-75V DC
Ausgang, Klemme 1-3	max. 8A, max. 250V AC
Spitzenstrom	max. 15A, 4sec.
Schaltleistung	max. 2000VA
Prellzeit	max. 2ms
Schaltpunkteinstellbereich	0 - 100%
Hysterese	0,2 – 50%
Versorgung, GS....24V	24V AC-DC, (18-40V DC)
Stromaufnahme "	max. 50mA
Versorgung, GS....60V	60V AC/DC, (44-75V DC)
Stromaufnahme "	max. 35mA
Prüfspannung Kontakt	4 kV
Arbeitstemperaturbereich	-10 - +50°C
Lagertemperatur	-30 - +80°C
Gehäuse	Kunststoff, TS35, EN50022
Gewicht	92 g
Maße	24 x 72 x 94 mm (BxHxT)

Grenzwertschalter für die Überwachung der Akkuspannung, z.B. für Überspannung, Vorwarnung, Abschaltung u.s.w.
Der Eingang Kl.4 wird an + des Akkus (bei APU.. Kl.+BAT) angeschlossen.
Der Schaltpunkt und die Hysterese werden mit Potentiometern eingestellt (Werkseinstellung 21,5V, Hysterse +-1V).
Die Hilfsspannung (Klemme 8) und der Messeingang (Klemme 4) können gebrückt werden.

BATTERIE SPANNUNGSÜBERWACHUNG GS-U-BAT

Eingang	0-40V = GS-U-BAT 24V,	0-75V = GS-U-BAT 60V
Ausgang	Umschaltkontakt	
Versorgung	24V = GS-U-BAT 24V,	60V = GS-U-BAT 60V

DC-DC-Wandler - getaktet

DC-DC-Wandler getaktet

Nennleistung 48...240 W

Geräteeigenschaften

- Wandgehäuse
- kompakter Aufbau
- Aufwärtswandler

Typ 2239.91

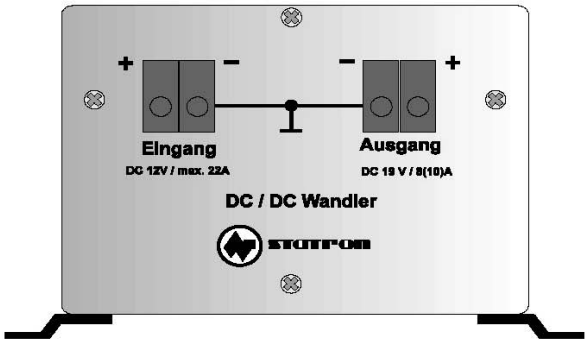

Typ 2239.10

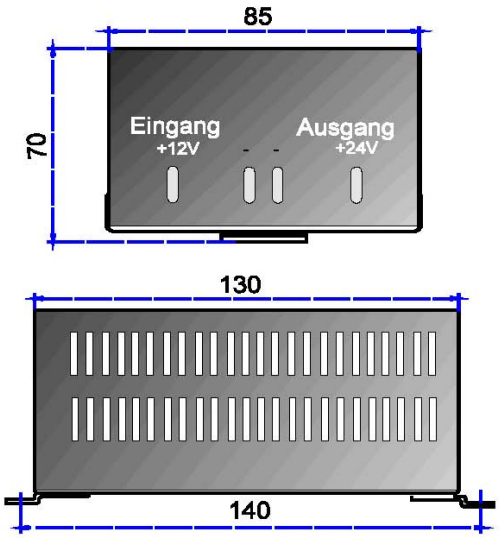

techn. Parameter

	Spezifikation \ Typ		2239.91	2239.10
DC	Eingangsspannung		11,5-14,5V	11V - 14,5V
DC	Ausgangsspannung		19V +/-50mV stabil.	24V
DC	Ausgangsstrom		8A(10A) begrenzt	10A
	Stabilität Ua bei Änderung Ue		+/- 50mVeff	mit Begrenzung Ua bei 26V
	CV Stabilität Last 0-100%		200mV	3V
	CV Restwelligkeit Ueff		50mV	25mV
	Leerlaufstromaufnahme		< 60mV	< 30mA
	Stromaufnahme Vollast		22A	22A
	Sicherung		25A; 6,3A	25A
	Ausregelzeit Last 10-100%	1,5ms		
	Betriebstemperatur	0 - 35°C		
	max. relative Luftfeuchte	85% bei 35°C		
	Abmessung BxHxT mm	145x98x230		150x85x70
	Befestigungsmaß	130 x 160 Dm 4mm		140mm Dm 4mm
	Masse	1,6 kg		0,6 kg
	Besonderheiten	gemeins.Minuspol stabil. Ua bei 19V		Begrenzung Ua bei 26V
	Farbe	RAL 7036 Front RAL 7035		RAL 9005 sw
	Schutzgrad/Schutzklasse	IP 30 / III		
	elektrische Anschlüsse Eingang	Messingbolzen M6		Flachstecker 6,3mm
	elektrische Anschlüsse Ausgang	Messingbolzen M6		Flachstecker 6,3mm
	Funkentstörung	DIN VDE 0875 T 3 G		

DC-DC-Wandler – getaktet

DC-DC-Wandler getaktet

Wandmontage

Nennleistung 120...240 W

Geräteeigenschaften

- E1 Zulassung (2238.0 und 2239.1)
- kurzschlußgeschützt
- keine galvanische Trennung
- kompakter Aufbau
- Aufwärtswandler
- Typ 2239.15 Minus nicht mit Gehäuse verbunden

2239.51 / 2239.15

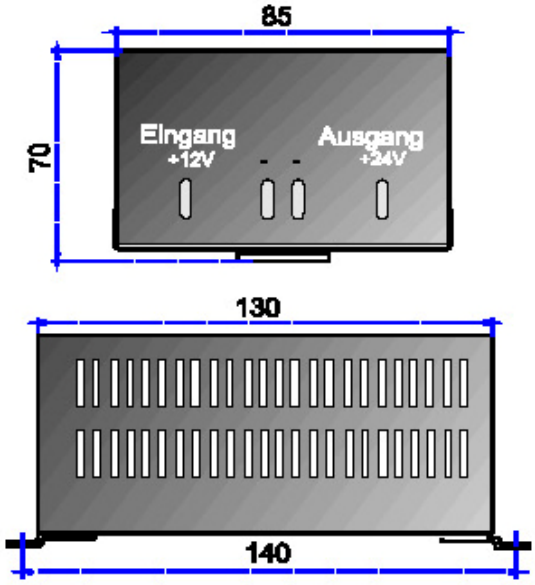

techn. Parameter

	Spezifikation \ Typ	2238.0	2239.1	2239.15	2239.51	2239.2
DC	Eingangsspannung	5-8V	11-14V	10,5 - 14,5V	10,5 - 14,5V	18-28V
DC	Ausgangsspannung	12V	24V	24V	48V	48V
DC	Ausgangsstrom	10A	10A	10A	5A	5A
	Stabilität Ua bei Anderung Ue	proportional Ue		proportional Ue		proportional Ue
	CV Restwelligkeit Ueff	25mV	25mV	25mV	100mV	25mV
	Leerlaufstromaufnahme	<30mA	<30mA	<30mA	<100mA	<30mA
	Stromaufnahme Vollast	22A	22A	22A	22A	10,5A
	Sicherung	25A	25A	25A	25A	15A
	Ausregelzeit Last 10-100%	1,5ms				
	Betriebstemperatur	0 - 35°C				
	max. relative Luftfeuchte	85% bei 35°C				
	Abmessung BxHxT mm	150x85x70		145x98x230		150x85x70
	Befestigungsmaß	140mm Dm 4mm		130x160mm Dm 4mm		140mm Dm 4mm
	Masse	0,6 kg		1,6 kg		0,6kg
	Besonderheiten	gem.Minuspol mit Geh. Verb.		**Geh.potentialfrei**	gem.Minuspol mit Geh. Verb.	
		E1-Zulassung				
	Trennung Eingang/Ausgang	keine galvanische Trennung zwischen Ue und Ua				
	Farbe	schwarz RAL 9005		RAL 7035		RAL 9005 sw
	Schutzgrad/Schutzklasse	IP 30 / III				
	elektrische Anschlüsse Eingang	Flachstecker 6,3mm außer Typ 2239.15 auf Klemme				
	elektrische Anschlüsse Ausgang	Flachstecker 6,3mm außer Typ 2239.15 auf Klemme				
	Funkentstörung	DIN VDE 0875 T 3 G				

DC-DC-Wandler – getaktet

DC-DC-Wandler getaktet
Wandmontage
Nennleistung 60...240 W

Geräteeigenschaften
- E1 Zulassung (2218.2)
- kurzschlußgeschützt
- keine galvanische Trennung
- kompakter Aufbau
- leichte Montage
- Schaltregler

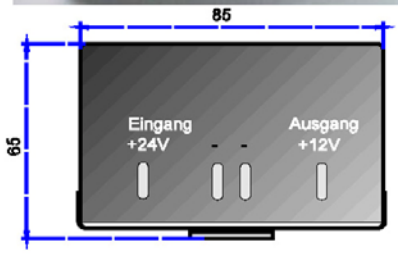

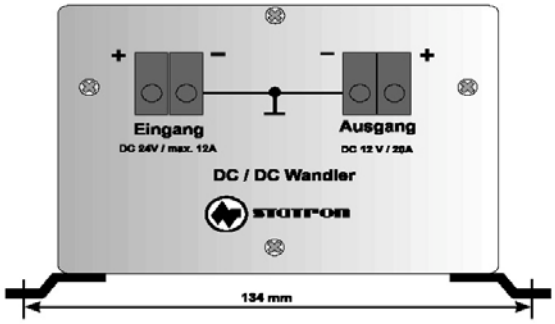

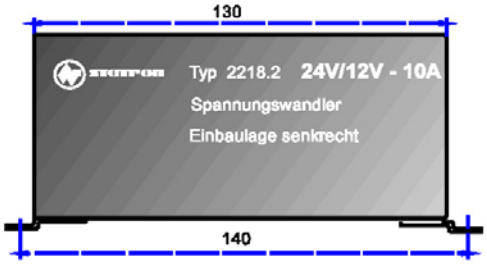

techn.Parameter

	Spezifikation \ Typ	2218.2	2218.3	2218.4	2218.5	2218.52	2218.6	2218.61	2218.7	2218.8
DC	**Nenneingangsspannung**	**24V**	**24V**	**48V**	**48V**	**48V**	**60V**	**60V**	**24V**	**48V**
DC	Eingangsspannungsbereich	**18-28V**	**18-28V**	**42-56V**	**42-56V**	**42-56V**	**50-70V**		**18-28V**	**42-56V**
DC	**Ausgangsspannung**	**12V**	**5V**	**24V**	**24V**	**12V**	**12V**	**24V**	**12V**	**24V**
DC	**Ausgangsstrom**	**10A**	**10A**	**5A**	**10A**	**10A**	**5A**		**20A**	**10A**
	Stabilität Ua bei Änderung Ue	50mV	50mV	50mV	50mV	50mV	40mV		50mV	50mV
	CV Stabilität Last 0-100%	250mV	250mV	250mV	250mV	250mV	250mV		250m V	250mV
	CV Restwelligkeit Ueff	50mV	50mV	50mV	50mV	50mV	50mV		50mV	50mV
	Leerlaufstromaufnahme	30mA	30mA	40mA	40mA	40mA	40mA		<60mA	40mA
	Stromaufnahme Vollast	5,5A	4A	2,9A	5,8A	3 A	1,8A		11A	5,8A
	Sicherung	6,3A	6,3A	4,0A	6,3A	4 A	4A		2x T6,3A	6,3A
	Ausregelzeit Last 10-100%	1,5ms								
	Kühlung	Konvektion			Lüfter		Konvektion		Lüfter	Konvektion
	Betriebstemperatur	0 - 35°C								
	max. relative Luftfeuchte	85% bei 35°C								
	Abmessung BxHxT mm	150x85x65			150x112x87		150x85x65		145x98x230	121x55x171
	Masse	0,7kg	0,7kg	0,75kg	0,75kg				1,0 kg	1,0kg
	Besonderheiten	E1 Zulassung	elektr.Überlastschutz parallelschaltbar							Gehäuse Alu-Druckguß
	gem.Minuspol mit Geh.verb.	ja	ja	nein	nein	nein	nein	nein	ja	nein
	Schutzgrad/Schutzklasse	IP 30 / III								**IP 65**
	elektr. Anschlüsse Eingang	Flachstecker 6,3mm							M6 Bolzen	Kabel
	elektr. Anschlüsse Ausgang	Flachstecker 6,3mm							M6 Bolzen	Kabel
	EMV	EN 61000-6-1 ; EN 6100-6-3								

DC-DC-Wandler – linear geregelt – Kühlkörper abgedeckt

DC-DC-Wandler linear geregelt
Kühlkörper abgedeckt

10...165 W

Typ 2278.0

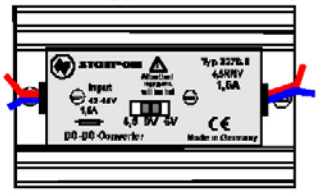

Typ 2281.0

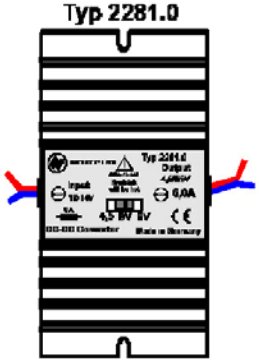

Typ 2280.0

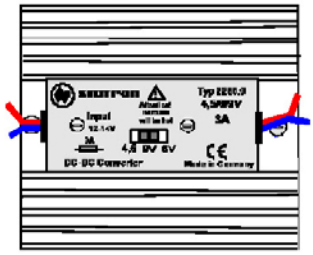

Geräteeigenschaften

- Verpolungsschutz
- kurzschlußgeschützt
- elektrischer Uberlastschutz
- kompakter Aufbau im Kühlkörper
- Ausgangsspannung umschaltbar bei Typ 2278.0;2280.0;2281.0

Typ 2279.0

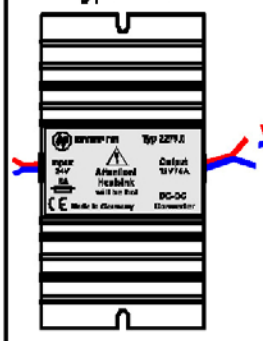

Typ 2279.4

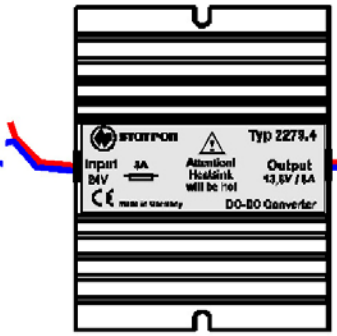

Typ 2279.5

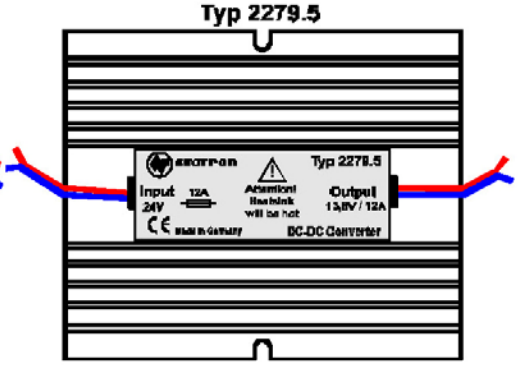

techn. Parameter

Spezifikation \ Typ		2278.0	2280.0	2281.0	2279.0	2279.4	2279.5
DC	Eingangsspannung	11-14V	11-14V	11-14V	18-28V	18-28V	18-28V
DC	Ausgangsspannung	4,5/ 6/ 9V	4,5/ 6/ 9V	4,5/ 6/ 9V	12V	13,8V	13,8V
DC	Ausgangsstrom	1,5A	3A	6A	5A	6A(8A)	7,5A(12A)
	CV Stabilität bei Änderung Ue	10mV	10mV	20mV	50mV	50mV	50mV
	CV Stabilität Last 0-100%	200mV	200mV	650mV	150mV	150mV	180mV
	CV Restwelligkeit Ueff	20mV	20mV	20mV	20mV	2mV	2mV
	Leerlaufstromaufnahme	10mA	10mA	20mA	13mA	10mA	10mV
	Ausregelzeit Last 10-100%	100µs					
	Betriebstemperatur	0 - 35°C					
	max. relative Luftfeuchte	85% bei 35°C					
	Abmessung BxHxT mm	100x64x24	100x97x25	75x125x65		100x125x65	150x125x65
	Masse	0,2kg	0,3kg	0,5kg			0,6kg
	Geräteeigenschaft	Linearregler					
	Lochmaß	90mm für M3		118mm für M4			
	Farbe	RAL 9005 schwarz / Abdeckblech silber					
	Schutzgrad	IP 30					
	Elektrische Anschlüsse Eingang	2 - adrige Litze Länge ca. 430 mm					
	Elektrische Anschlüsse Ausgang	2 - adrige Litze Länge ca. 430 mm					
	gefertigt nach	DIN VDE 0875 Teil 11 Kurve B					

Signalwandler: SW3/010-618

Signalwandler SW 3 / 010 - 618 3-kanalig

Der Signalwandler SW3/010-618 setzt ein Eingangsnormsignal von 0 bis 10 Volt in das für PVG / HTP von DANFOSS erforderliche Spannungssignal von 6 bis 18 Volt um. Er liefert bei einem Eingangssignal von 0 Volt am Ausgang eine Spannung von 6 Volt (max. Ausschlag an PVG / HTP in Richtung A), bei 5 Volt am Eingang eine Ausgangsspannung von 12 Volt (Neutralstellung am PVG / HTP) und bei 10 Volt Eingangssignal eine Ausgangsspannung von 18 Volt (max. Ausschlag an PVG / HTP in Richtung B).
Das Eingangsnormsignal kann z.B. von einem Analogausgang einer SPS (PLC) kommen.
In dem kompakten Gehäuse sind drei getrennte Kanäle (zur Ansteuerung von drei PVG´s / HTP´s) untergebracht.
Dieser äußerst preiswerte und zuverläßige Signalwandler stellt eine wesentliche Erleichterung beim Einsatz von PVG und HTP in industriellen Anwendungen dar.

Technische Daten

Versorgung:	24 V DC geregelt (muß identisch mit PVG / HTP - Versorgung sein) Kein getaktetes Netzteil verwenden!
Eingangssignal:	0 ... 10 V
Ausgangssignal:	$5{,}9\ ^{}_{-0{,}1}$ ... $18{,}1\ ^{+0{,}1}$ V
I_{max} / Kanal:	0,5 mA
Schutzart:	IP 20
Leiterquerschnitt:	min.: 1qmm / max.: 2,5qmm
Entfernung von PVG/HTP:	max.: 3m (Empfehlung)
Leitungsführung:	Möglichst geschirmt (einseitig auf Erde)

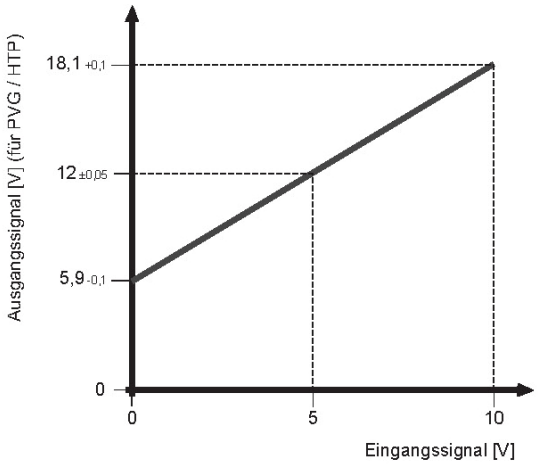

Schaltbild

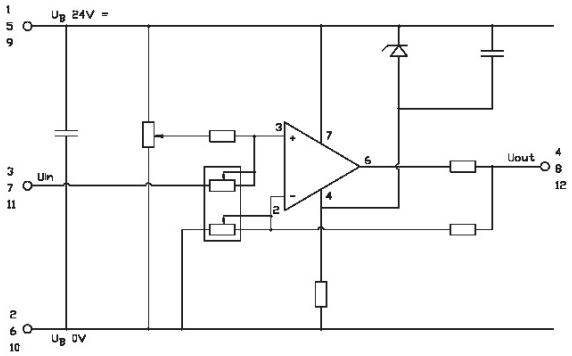

Klemmenbelegung

	Kanal 1	Kanal 2	Kanal 3
U_B 24V	1	5	9
U_B 0V	2	6	10
U_{IN} 0..10V	3	7	11
U_{OUT} 6..18V	4	8	12

Abmessungen

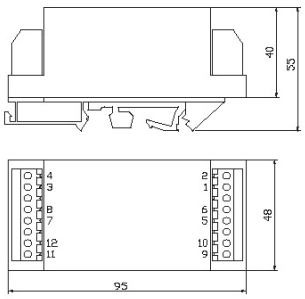

Gehäuse auf Hutschiene TS35 aufschnappbar

Lieferbar: sofort

Änderungen vorbehalten

Signalwandler: SW3/101-618

Signalwandler SW 3 / 101 - 618 3-kanalig

Der Signalwandler SW3/101-618 setzt ein Eingangsnormsignal von -10 bis +10 Volt in das für PVG / HTP von DANFOSS erforderliche Spannungssignal von 6 bis 18 Volt um. Er liefert bei einem Eingangssignal von -10 Volt am Ausgang eine Spannung von 6 Volt (max. Ausschlag an PVG / HTP in Richtung A), bei 0 Volt am Eingang eine Ausgangsspannung von 12 Volt (Neutralstellung am PVG / HTP) und bei +10 Volt Eingangssignal eine Ausgangsspannung von 18 Volt (max. Ausschlag an PVG / HTP in Richtung B).
Das Eingangsnormsignal kann z.B. von einem Analogausgang einer SPS (PLC) kommen.
In dem kompakten Gehäuse sind drei getrennte Kanäle (zur Ansteuerung von drei PVG´s / HTP´s) untergebracht.
Dieser äußerst preiswerte und zuverläßige Signalwandler stellt eine wesentliche Erleichterung beim Einsatz von PVG und HTP in industriellen Anwendungen dar.

Technische Daten

Versorgung:	24 V DC geregelt (muß identisch mit PVG / HTP - Versorgung sein) Kein getaktetes Netzteil verwenden!
Eingangssignal:	-10 ... +10 V
Ausgangssignal:	$5{,}9\ ^{}_{-0{,}1}$ ... $18{,}1\ ^{+0{,}1}$ V
I_{max} / Kanal:	0,5 mA
Schutzart:	IP 20
Leiterquerschnitt:	min.: 1qmm / max.: 2,5qmm
Entfernung von PVG/HTP:	max.: 3m (Empfehlung)
Leitungsführung:	Möglichst geschirmt (einseitig auf Erde)

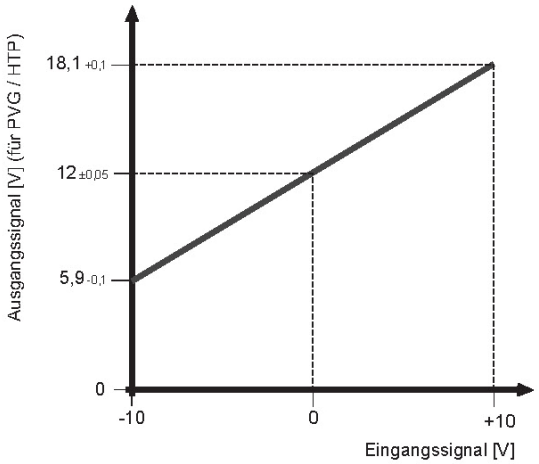

Schaltbild

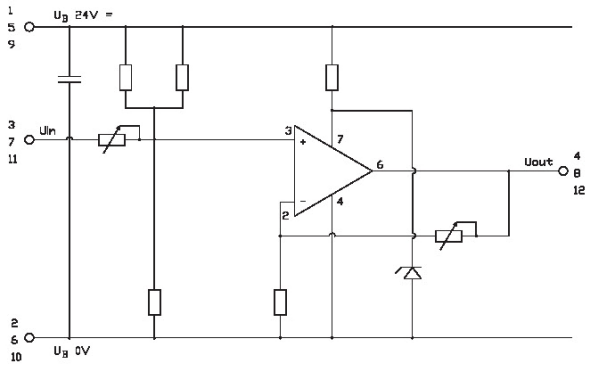

Klemmenbelegung

	Kanal 1	Kanal 2	Kanal 3
U_B 24V	1	5	9
U_B 0V	2	6	10
U_{IN} -10..+10V	3	7	11
U_{OUT} 6..18V	4	8	12

Abmessungen

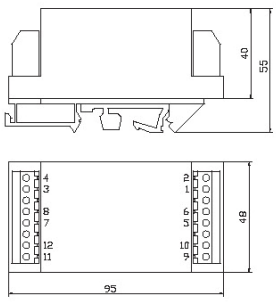

Gehäuse auf Hutschiene TS35 aufschnappbar

Signalwandler: SW2 / 420 - 618

Signalwandler SW 2 / 420 - 618 2-kanalig

Der Signalwandler SW2/420-618 setzt ein Eingangsnormsignal von 4 bis 20 mA in das für PVG / HTP von DANFOSS erforderliche Spannungssignal von 6 bis 18 Volt um. Er liefert bei einem Eingangssignal von 4 mA am Ausgang eine Spannung von 6 Volt (max. Ausschlag an PVG / HTP in Richtung A), bei 12 mA am Eingang eine Ausgangsspannung von 12 Volt (Neutralstellung am PVG / HTP) und bei 20 mA Eingangssignal eine Ausgangsspannung von 18 Volt (max. Ausschlag an PVG / HTP in Richtung B).
Das Eingangsnormsignal kann z.B. von einem Analogausgang einer SPS (PLC) kommen.
In dem kompakten Gehäuse sind zwei getrennte Kanäle (zur Ansteuerung von zwei PVG´s / HTP´s) untergebracht.
Dieser äußerst preiswerte und zuverläßige Signalwandler stellt eine wesentliche Erleichterung beim Einsatz von PVG und HTP in industriellen Anwendungen dar.

Technische Daten

Versorgung:	24 V DC geregelt (muß identisch mit PVG- / HTP- Versorgung sein) Kein getaktetes Netzteil verwenden!
Eingangssignal:	4 ... 20 mA
Ausgangssignal:	$5{,}9\ ^{}_{-0{,}1}$ ... $18{,}1\ ^{+0{,}1}$ V
I_{max} / Kanal:	0,5 mA
Schutzart:	IP 20
Leiterquerschnitt:	min.: 1qmm / max.: 2,5qmm
Entfernung von PVG/HTP:	max.: 3m (Empfehlung)
Leitungsführung:	Möglichst geschirmt (einseitig auf Erde)

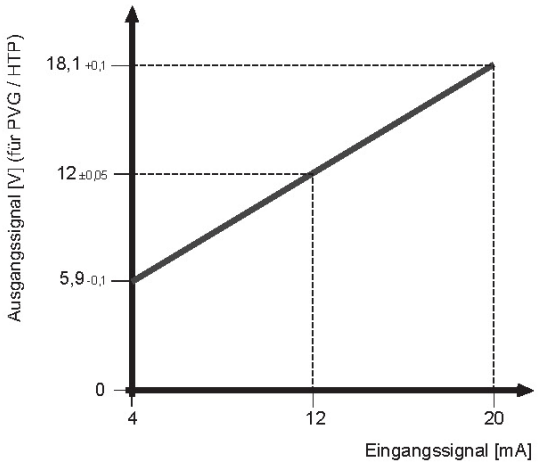

Schaltbild

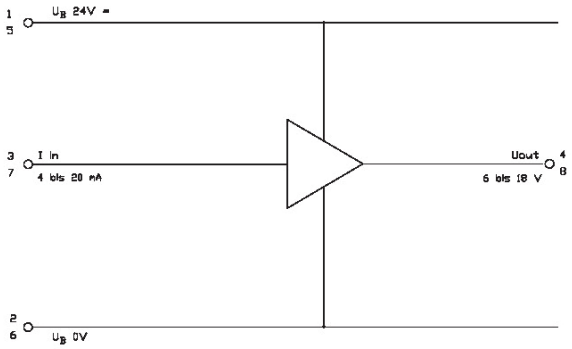

Klemmenbelegung

	Kanal 1	Kanal 2
U_B 24V	1	5
U_B 0V	2	6
U_{IN} 4..20mA	3	7
U_{OUT} 6..18V	4	8

Abmessungen

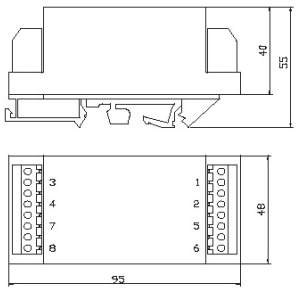

Gehäuse auf Hutschiene TS35 aufschnappbar

Signalwandler SW 2/618 - 010

Signalwandler SW 2 / 618 - 010 2-kanalig

Der Signalwandler SW2/618-010 setzt ein Eingangssignal von 6 bis 18 V olt das von einem PVG / HTP von DANFOSS zurückgeführt wird in ein Normsignal von 0 bis 10 Volt um. Er liefert bei einem Eingangssignal von 6 Volt am Ausgang eine Spannung von 0 Volt, bei 12 Volt am Eingang eine Ausgangsspannung von 5 Volt und bei 18 Volt Eingangssignal eine Ausgangsspannung von 10 Volt.
In dem kompakten Gehäuse sind zwei getrennte Kanäle (zur Rückmeldung von zwei PVG´s / HTP´s) untergebracht.
Er wurde entwickelt um die tatsächlich am PVG / HTP ankommende Signalspannung durch eine zweite Ader in z. B. eine SPS (PLC) zurückzuführen. Dort wird der rückgemeldete Wert mit dem Sollwert verglichen und ausgewertet. Bei einer evtl. Signalleitungsunterbrechung geht PVG / HTP automatisch in Neutralstellung und liefert am Signalpin eine Referenzspannung von 12V. Dieser Umstand kann in bestimmten Anlagen unerwünscht sein und zu Problemen führen. Durch den Einsatz dieses Signalwandlers kann im Falle einer Signalleitungsunterbrechung eine softwaremäßige, externe Freischaltung der unerwünschten Neutralstellung erfolgen.

Technische Daten

Versorgung:	24 V DC geregelt (muß identisch mit PVG- / HTP- Versorgung sein) Kein getaktetes Netzteil verwenden!
Eingangssignal:	6 ... 18 V
Ausgangssignal:	0 ... 10 V
I_{max} / Kanal:	1 mA
Schutzart:	IP 20
Leiterquerschnitt:	min.: 1qmm / max.: 2,5qmm
Entfernung von PVG/HTP:	max.: 3m (Empfehlung)
Leitungsführung:	Möglichst geschirmt (einseitig auf Erde)

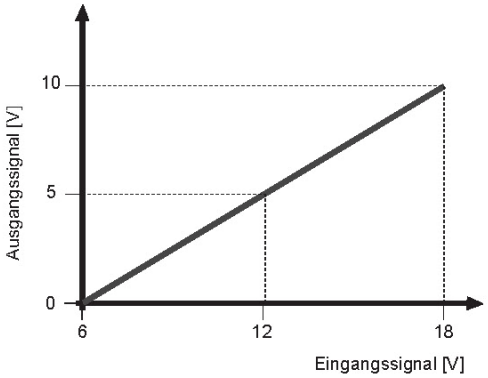

Schaltbild

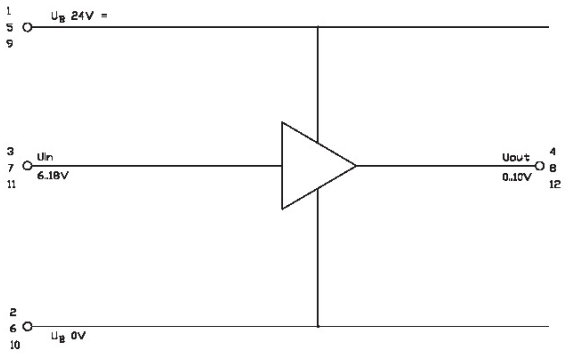

Klemmenbelegung

	Kanal 1	Kanal 2
U_B 24V	1	5
U_B 0V	2	6
U_{IN} 6..18V	3	7
U_{OUT} 0..10V	4	8

Abmessungen

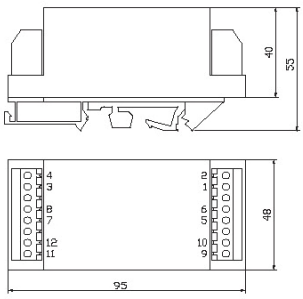

Gehäuse auf Hutschiene TS35 aufschnappbar

Spannungsstabilisator P 24V

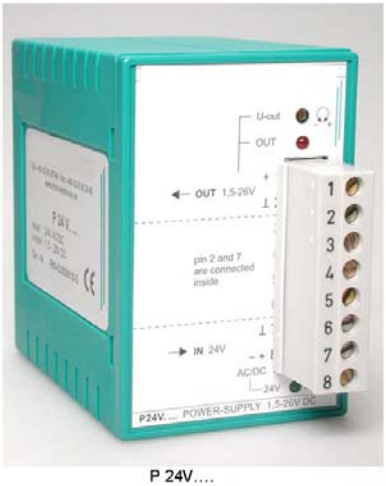

P 24V....

Anschlussklemmen

Steckbare Schraubklemme
max. 2,5 qmm

Einstellung:
Ausgangsspannung
LED Ausgang

Ausgang:
1: Ausgang +
2: " – (GND, G0)

Eingang:
7: Eingang – (GND, G0)
8: " +~ 24V

LED Eingang

Klemme 2 und 7 sind
intern gebrückt

Technische Daten

Eingang, Kl. 7-8	24V AC/DC, max. 40V
Strom (lastabhängig)	max. 1,5A
Ausgang, Kl. 1-2	1,5-26V DC (Eing. 24V AC) 1,5-22V DC (Eing. 24V DC)
Ausgangsstrom	max. 1A
Verlustleistung P= (U in - U out) x I out	max. 6W !!
Anzeigen	LED's Eingang / Ausgang
Arbeitstemperatur	-10 - +50°C
Lagertemperatur	-30 - +80°C
Gehäuse	Kunststoff, TS35, EN50022
Gewicht	135 g
Maße	48 x 72 x 94 mm (BxHxT)

Linearregler, stabilisierte Ausgangsspannung. Die Eingangsspannung muss 2V höher als die Ausgangsspannung sein. Der Ausgang ist stabilisiert und kurzschlussfest. Die interne Verlustleistung darf 6 Watt nicht überschreiten. Klemme 2 (Ausgang G0) und Klemme 7 (Eingang G0) sind intern gebrückt.

SPANNUNGSSTABILISIERUNG P 24V ....

Eingang	24V AC/DC
Ausgang	1,5-26V DC, (bei Eingang 24V DC 1,5-22V)

USV Stromversorgung APU 60V/24V-6A/…Ah

APU60V.24V-6A/...Ah

Anschlussklemmen

Schraub- Steckanschlußkl.
3pol, 8pol. max. 2,5 qmm

Eingang :
1 Versorgung 60V AC/DC
2 "
3 PE

Störmeldung :
4 Com. Umschaltkontakt
5 N.O. "
6 N.C. "

7 +Batterie →GS-U-BAT24V
zur Messung an SPS Eing.

Ausgang :
8/9 + 24V DC
10/11 - "

Batterie Anschluss: 1 + 24V
AMP 2 pol. 2 – 24V

Technische Daten

Eingang 1, Kl. 1-3	36-72 V AC/DC
Stromaufnahme	max. 5A (peak 8A)
Meldung Akkubetrieb Kl. 4 - 6	Umschaltkontakt max. 250V, max. 4A
Ausgang, Kl. 8/9 – 10/11	24V DC, +10%, - 20% max. 6A (Spitze 8A)
Ausgang, Kl. 7-11	+Batteriespannung max. 0,5A
Batterie	2x12V, 2,2 - 18Ah (n. Best.)
Sicherung F1, intern	7,5 AT, TR5
Sicherung F2, intern	7,5 AT, FK1 (Kfz-Sicherung)
Sicherung F3, Batterie	7,5 AT, FK1 (Kfz-Sicherung)
Wirkungsgrad	72 – 95 %
Normen	EN 60950, 55022L.B, 61000
Isolationsspannung	4 kV AC, Eingang-Ausgang
Arbeitstemperatur	-10 - +50°C
Lagertemperatur	-30 - +80°C
Schaltschrankeinbau	Stahlblech, IP20
Gewicht	2000 g
Maße	200 x 130 x 95mm (BxHxT) ohne Akkusatz

Unterbrechungsfreie 24V DC Stromversorgung. Schaltreglernetzteil mit wartungsfreien Akkusatz.
ON-LINE Betrieb, die Last wird unterbrechungsfrei aus dem Batteriekreis versorgt. Beim Unterschreiten der Batterie-Spannung von 19,5V schaltet die Stromversorgung ab. Die Stromversorgung aktiviert sich automatisch mit dem ersten Anlegen der Versorgung. Zum Einlagern (Abschalten der Batterie) kurzzeitig den Akkustecker ziehen.

USV STROMVERSORGUNG APU 60V.24V-6A/…Ah	
Eingang	60V AC/DC
Ausgang	24V DC, max.6A, unterbrechungsfrei
Meldung	Umschaltkontakt Netzbetrieb / Akkubetrieb
Batterie	APU…/2,2Ah = 2,2Ah, APU…/7,2Ah = 7,2Ah APU…/12Ah = 12Ah, APU…/18Ah = 18Ah

USV Stromversorgung APU 230V/48V-6A/…Ah

APU 230V.48V-6A/7,2Ah

Anschlussklemmen

Schraub- Steckanschlusskl.
3pol. 8pol.max. 2,5 qmm

Eingang :
1 L Netz
2 N "
3 PE "

Störmeldung :
4 Com. Umschaltkontakt
5 N.O. "
6 N.C. "

7 +Batterie →GS-U-BAT48V
zur Messung an SPS Eing.

Ausgang :
8/9 + 48V DC
10/11 - "

Batterie Anschluss: 1 + 48V
AMP 2 pol. 2 –

Technische Daten

Eingang Netz, Kl. 1-3	200 – 250 V AC/DC
Stromaufnahme	max. 2,5 A (Spitze 15A)
Meldung Akkubetrieb Kl. 4 - 6	Umschaltkontakt max. 250V, max. 4A
Ausgang, Kl. 8/9 – 10/11	48V DC, +10%, - 20% max. 6A (Spitze 8A)
Ausgang, Kl. 7-11	+Batteriespannung,max. 0,5A
Batterie	4x12V, 2,2 - 12Ah (n.Best.)
Sicherung F1, intern	5 AT, TR5
Sicherung F2, intern	7,5 AT, FK1 (Kfz-Sicherung)
Sicherung F3, Batterie	7,5 AT, FK1 (Kfz-Sicherung)
Wirkungsgrad	80 - 90%
Normen	EN 60950, 55022L.B, 61000
Isolationsspannung	4 kV AC
Arbeitstemperatur	-10 - +50°C
Lagertemperatur	-30 - +80°C
Aufbau	Stahlblech, IP20
Gewicht APU 48-6/7,2Ah	15,0 kg
Maße	200x330x140mm (BxHxT) APU 48-6/7,2Ah

Unterbrechungsfreie 48V DC Stromversorgung. Schaltreglernetzteil mit wartungsfreien Akkusatz, Standart = 7,2Ah. ON-LINE Betrieb, die Last wird unterbrechungsfrei aus dem Batteriekreis versorgt. Beim Unterschreiten der Batterie-Spannung von 40V schaltet die Stromversorgung ab. Die Stromversorgung aktiviert sich automatisch mit dem ersten Anlegen der Netzspannung. Zum Einlagern (Abschalten der Batterie) kurzzeitig den Akkustecker ziehen.

USV STROMVERSORGUNG APU 230V.48V-6A/…Ah

Eingang	230 V AC Netz
Ausgang	48V DC, max.6A, unterbrechungsfrei
Meldung	Umschaltkontakt Netzbetrieb / Akkubetrieb
Batterie	APU…/2,2Ah = 2,2Ah, APU…/7,2Ah = 7,2Ah APU…/12Ah = 12Ah

Niveauschalter Typ LV

Typenbezeichnung *Model type*

L V / E 1 - 2 5 4 - M 1 2 - S 1

Ölstandsanzeiger *Oil level indicator*	
Ohne Schalter, optische Anzeige *Without switch, visual indicator*	E
Fester Schalter min. Pegel *No variable switch possible min. level*	E1*
Fester Schalter[1] min. und max. Pegel *No variable switch possible min./max. level*	E2*
Rundthermometer *Round thermometer*	TS

Stichmaße Anschlussschrauben *Interaxis fastening screws*		
Standardlänge L *Standard length L*	76	127
	254	381
	508	635
Sonderlänge bis 4000 mm *Special length up to 4000 mm*	xxxx	

Zusätzliche elektromagnetische Schalter, variable erst ab 127 mm *Optional electromagnetic switches, variable only starting from 127 mm*	
S1 S2 S3	Kontakte offen, mit Öl *** *Contacts open, with oil ****

Anschlussschrauben *Fastening screws*	
M12	Standardgewinde *Standard thread*
M10	Auf Wunsch *On request*

*** Standard/Einfach-Reed
*** *Standard version/Simple reed*
Sonderausführung auf Anfrage
Special version on request

E1* = Kontakte geschlossen, ohne Öl
E1 = Contacts closed, without oil*
E2* = Kontakte geschlossen, mit Öl
E2 = Contacts closed, with oil*

[1] Kein variabler Schalter möglich
[1] *No variable switch possible*

Material Spezifikation	
Endkappen	Nylon Glasfiber 35%
Schutzkörper	Aluminium U-Profil
Schauglas	Stoßfestes Acrylrohr
Dichtungen	NBR
Dichtungen in Verbindung mit Pyrexrohr	Viton
Befestigungsschrauben M12 (M10)	Edelstahl

Material specification	
End covers	Nylon glass-fibre 35%
Protection shield	Aluminium U-profile
Control glass	Shock-resistant Acryl tube
Gaskets	NBR
Gaskets in connection with Pyrex tube	Viton
Fastening screws M12 (M10)	Stainless steel

Technische Daten	
Schaltleistung D.C.	20 W
Schaltleistung A.C.	20 VA
Max. Stromstärke D.C./A.C.	1 A
Betriebsspannung	200 V
Temperaturbereich Acrylrohr	-20 bis +70 °C
Temperaturbereich Pyrexrohr	-20 bis +100 °C
Anschlussstecker	DIN 40050; PG 7
Schutzart	IP 65
Betriebsmedien	Hydrauliköl, Petroleum, Wasser

Technical data	
Commutable power D.C.	20 W
Commutable power A.C.	20 VA
Max. current D.C./A.C.	1 A
Operation voltage	200 V
Temperature range Acryl tube	-20 to +70°C
Temperature range Pyrex tube	-20 to +100°C
Connector	DIN 40050; PG 7
Protection class	IP 65
Suitable liquids	Hydraulic oil, petrolium, water

Andere Spannungen und Schaltungen auf Anfrage *Other voltages and performances on request*

Abmessungen *Dimensions*

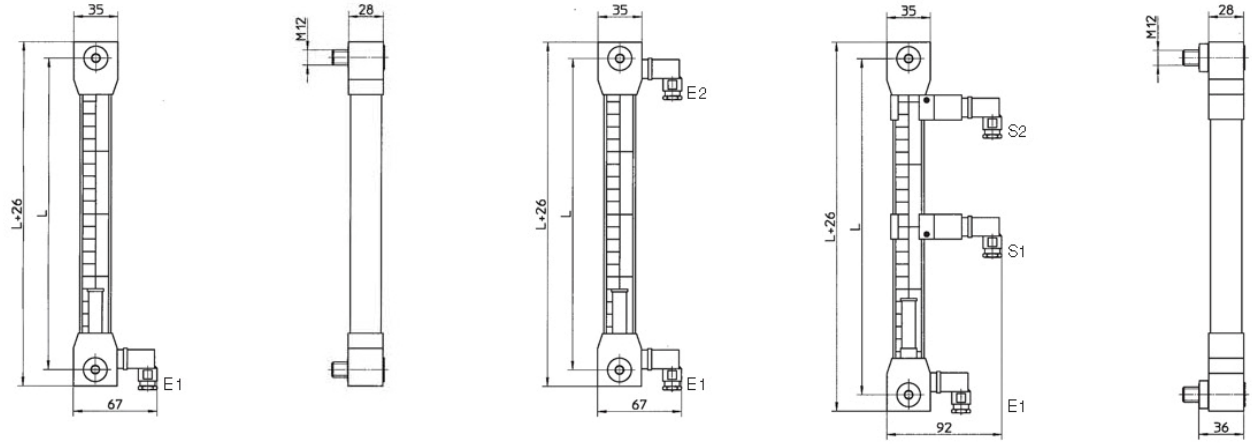

- Optische und elektrische Überwachung des minimalen und maximalen Flüssigkeitsstandes
- Frei wählbare Schaltpunkte mit Alarm- oder Steuerungsfunktion
- Erhältlich in den Standardlängen der herkömmlichen Ölstandsanzeigen und in Sonderlängen bis 4000 mm

- *Visual and electrical control of the minimum and maximum oil level*
- *Free selection of alarm and control point*
- *Available in standard lengths of all conventional oil level indicators and special lengths up to 4000 mm*

Beckmann-Fleige Hydraulik,Niggenkamp 4,59368 Werne,Tel.:02389/953960-0

Niveauschalter Typ PK 30/31/32

Livellostati elettromagnetici modulari componibili
Modular componible electromagnetic level sensors

MOD. PK

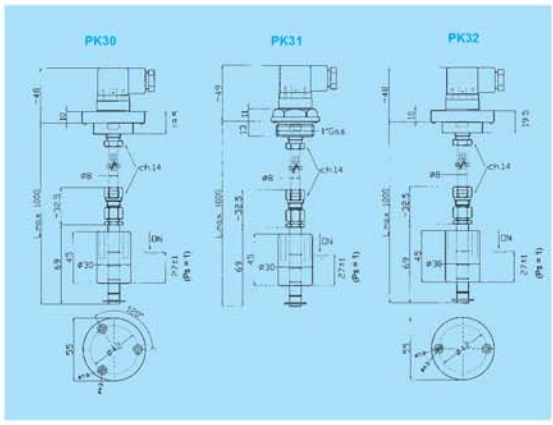

Il sensore PK è componibile unendo le due parti con tubo in ottone diametro 8 x 6 mm, tramite gli opportuni raccordi ad ogiva in dotazione. Il tubo è a cura del cliente

PK level sensor can be built by the customer connecting the two parts of the semsor with a brass tube 8 x 6 mm diameter, using the olive fittings provided. The tube must be provided by the customer.

• *Impiego*	*Oli minerali - Carburanti - Acqua*	• Use	Mineral oils - Fuels - Water
• *Fissaggio*	*PK 30 Flangia in Al 3 fori* *PK 31 Filettatura 1" gas Al* *PK 32 Flangia in Al 2 fori*	• Fixing	PK 30 3 holes Al flange PK 31 1" gas Aluminum thread PK 32 2 holes Al flange
• *Galleggiante*	*Nylon espanso*	• Float	Foamed nylon
• *Seeger*	*Bronzo fosforoso*	• Seeger	Phosphorous bronze
• *Connessione elettrica*	*Connettore DIN 43650*	• Electrical connection	Connector DIN 43650
• *Tipo contatto*	*Reed N.A./N.C. (SPDT)*	• Type of contact	Reed N.O./N.C. (SPDT)
• *Max pot. commut.*	*80 W (50 W SPDT)*	• Max switch. capacity	80 W (50 W SPDT)
• *Max corrente commut.*	*1 A (1 A SPDT)*	• Max switch. current	1 A (1 A SPDT)
• *Max tensione commut.*	*250 Vac (220 Vac SPDT)*	• Max switch. voltage	250 Vac (220 Vac SPDT)
• *Grado di protezione*	*IP65*	• Protection degree	IP65
• *Tipo di azionamento*	*1B*	• Action type	1B
• *Situazione di polluzione*	*normale*	• Pollution situation	normal
• *Peso specif. liquido*	*> 0,75*	• Fluid specific weight	> 0,75
• *Temperatura di funzionamento*	*-15°C / +80°C*	• Working temperature	-15°C / +80°C
• *Peso*	*~ 220gr*	• Weight	~ 220 gr

Flangia - Flange	*Codice* - Part Number	
	1 — 2	ARANCIONE ORANGE — 3C — 2 NC MARRONE/BROWN; 1 NC BIANCO/WHITE
3 fori - 3 holes	PK30082 - 100	PK30082 - 500
1" Gas	PK31082 - 100	PK31082 - 500
2 fori - 2 holes	PK32082 - 100	PK32082 - 500
* *Per passare da N.C. a N.A. è sufficiente capovolgere il galleggiante* * The contact can be converted from N.C. to N.O. by rotating the float upside down		*Contatto SPDT* SPDT Contact

Per versioni personalizzate (temperature, ecc.) contattare i nostri Uffici Commerciali
For customized version (temperatures, etc.) please contact our Customer Service

Per un corretto impiego vedere le note generali del catalogo sensori Euroswitch edizione 06/2006.
For a correct use please refer to "General Notes" in the Euroswitch sensors catalogue, edition 06/2006.

L'Azienda si riserva la facoltà di apportare modifiche tecniche ai prodotti o di cessarne la produzione senza obbligo di preavviso.
The Company reserves the right to modify the technical features of the products or halt production at any time without notice.